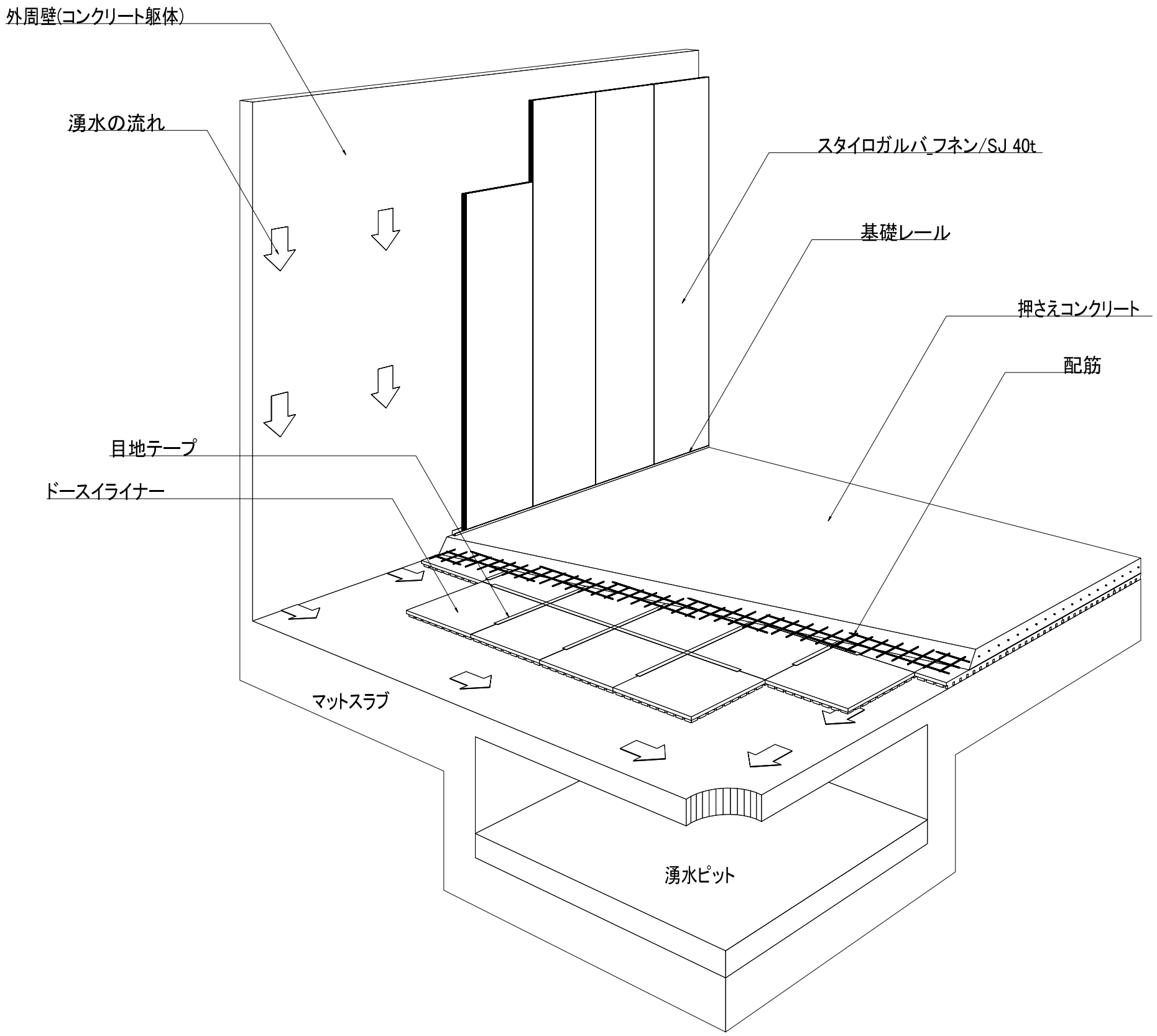

システム概要図

日 付	変 更 内 容	特記事項
／ ／		
／ ／		
／ ／		
／ ／		

物件名称	地下湧水処理断熱システム標準納まり図		
図面名称	地下湧水処理断熱システム概要図		
縮尺 A3:1/10	DATE 2020.12.02	FILENAME	

設計	製図	担当	
／	／	／	／

SW スタイロ加工株式会社
〒162-0825 東京都新宿区神楽坂2-16-1 軽子坂田中ビル
TEL 03-5261-2966 FAX 03-5261-2967

NO. SK_001

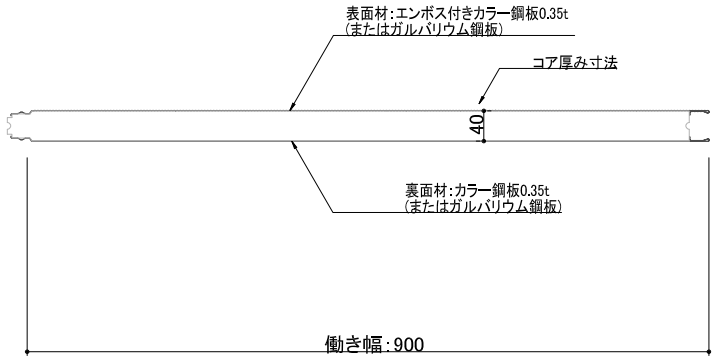

製品図:1/10

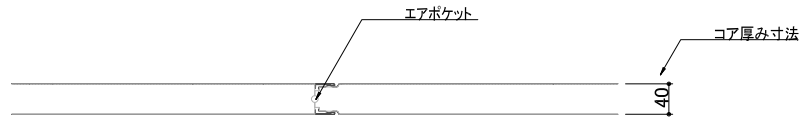

ジョイント部:1/10

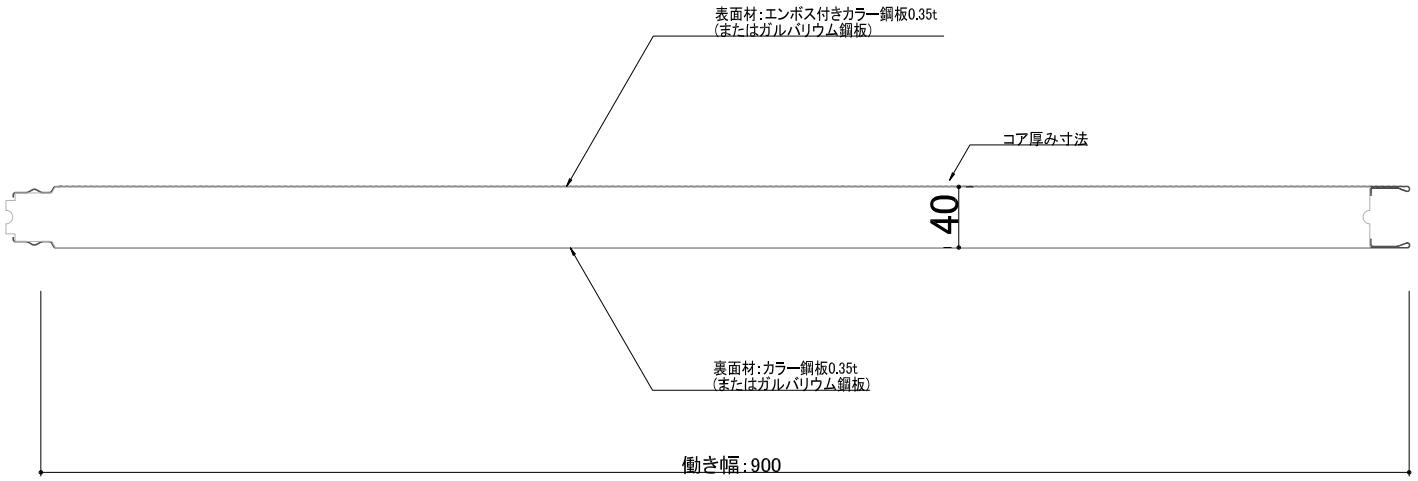

製品図:1/5

【注意】
スタイロガルバ_フネン/SJの厚みはコア材(芯材)の厚みで表記されています。
鋼板を含めたパネル総厚みは約42mmとなります。

スタイロガルバ_フネン/SJ コア材の物性

製品名	項目	燃焼性	熱伝導率	圧縮強さ	曲げ強さ	透湿係数	吸水量
	単位(SI)	—	W/(m・k)	N/cm2	N/cm2	ng/㎡・s・Pa	g/100cm3
スタイロガルバ_フネン	ポリイソシアヌレートフォーム	※1	0.024以下	20以上	25以上	185以下	3.0以下
スタイロガルバ_SJ	スタイロフォーム (A-XPS-B-3b)	※2	0.028以下	20以上	25以上	145以下	0.01以下
材料名	試験法	JIS A 9511	JIS A 9511	JIS A 9511	JIS A 9511	JIS A 9511	JIS A 9511

※1:パネルとして不燃認定取得済み。 ※2:3秒以内に炎が消えて、残じんがなく、燃焼限界指示線を超えて燃焼しない。詳しくは弊社営業までお問い合わせください。

スタイロガルバ_フネン/SJの表面材の種類

室内側	カラー鋼板(エンボス)0.35t、カラー鋼板(フラット)0.35t、ガルバリウム鋼板0.35t、
室外側(外周壁側)	カラー鋼板(フラット)0.35t、ガルバリウム鋼板0.35t、

日付	変更内容	特記事項	物件名称 地下湧水処理断熱システム標準納まり図	設計	製図	担当	
／ ／			図面名称 スタイロガルバ_フネン/SJ製品図	／	／	／	／
／ ／			縮尺 A3:1/10 DATE 2020.12.15 FILENAME				
／ ／							
／ ／							

SW スタイロ加工株式会社
〒162-0825 東京都新宿区神楽坂2-16-1 軽子坂田中ビル
TEL 03-5261-2966 FAX 03-5261-2967

NO. SK_002

【注意】
①スタイロガルバ_フネン/SJの割付モジュールは901mmとしてください。
②スタイロガルバ_フネン/SJの厚みは42mmとしてください。

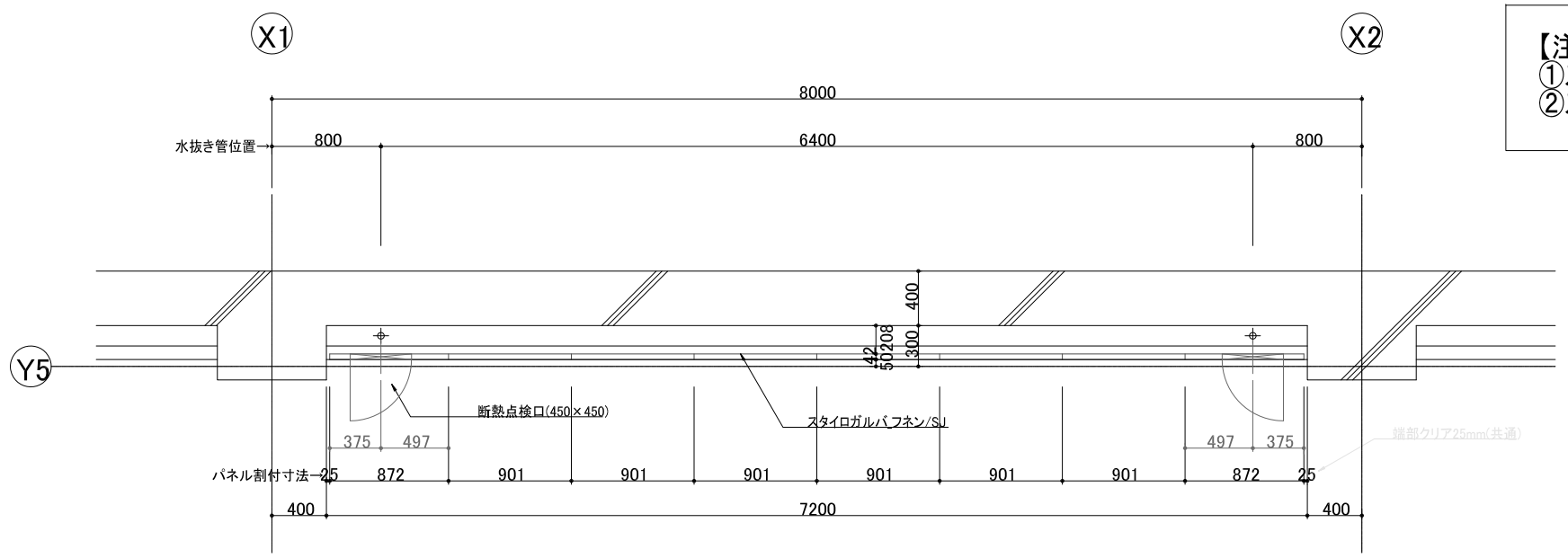

平面図 S=1/50

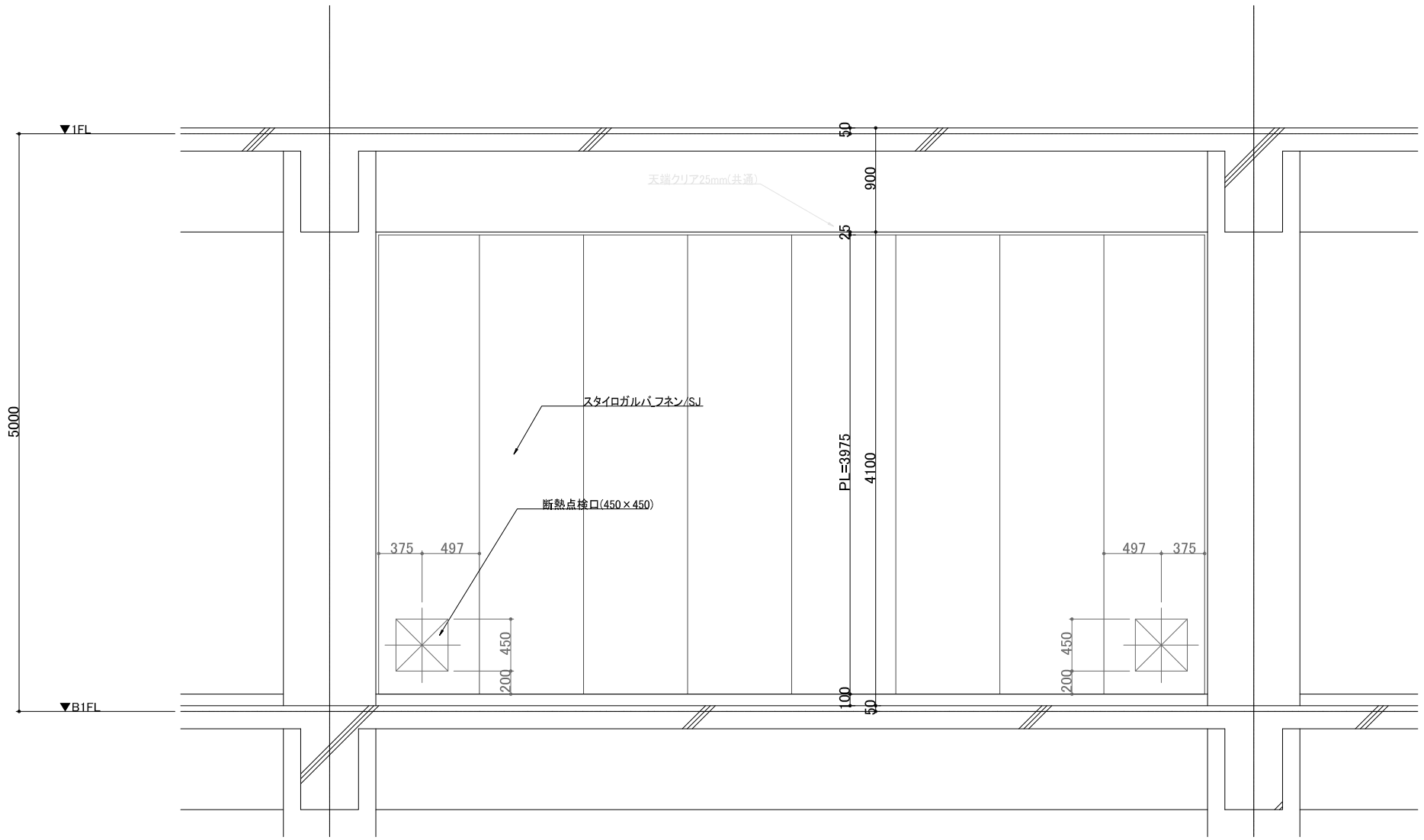

割付図 S=1/50

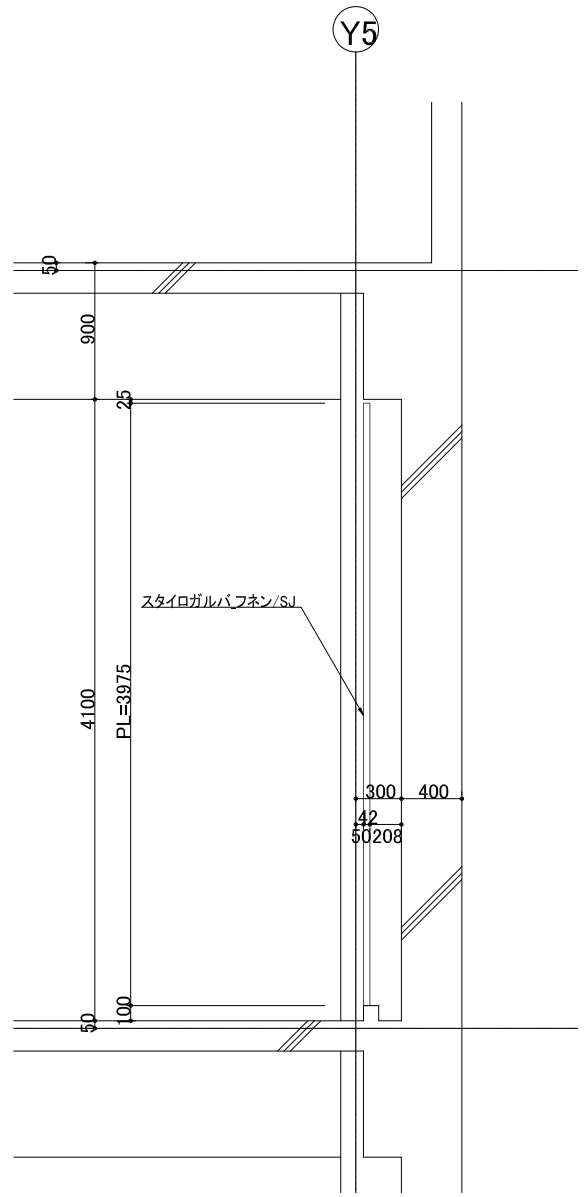

断面図 S=1/50

日付	変更内容	特記事項
/ /		
/ /		
/ /		
/ /		

物件名称 地下湧水処理断熱システム標準納まり図
図面名称 スタイロガルバ_フネン/SJ割付例
縮尺 A3:1/50 DATE 2020.12.02 FILENAME

設計	製図	担当	
/	/	/	/

SW スタイロ加工株式会社
〒162-0825 東京都新宿区神楽坂2-16-1 軽子坂田中ビル
TEL 03-5261-2966 FAX 03-5261-2967

NO. SK_003

【注意】
①スタイロガルバ_フネン/SJの割付モジュールは901mmとしてください。
②スタイロガルバ_フネン/SJの厚みは42mmとしてください。

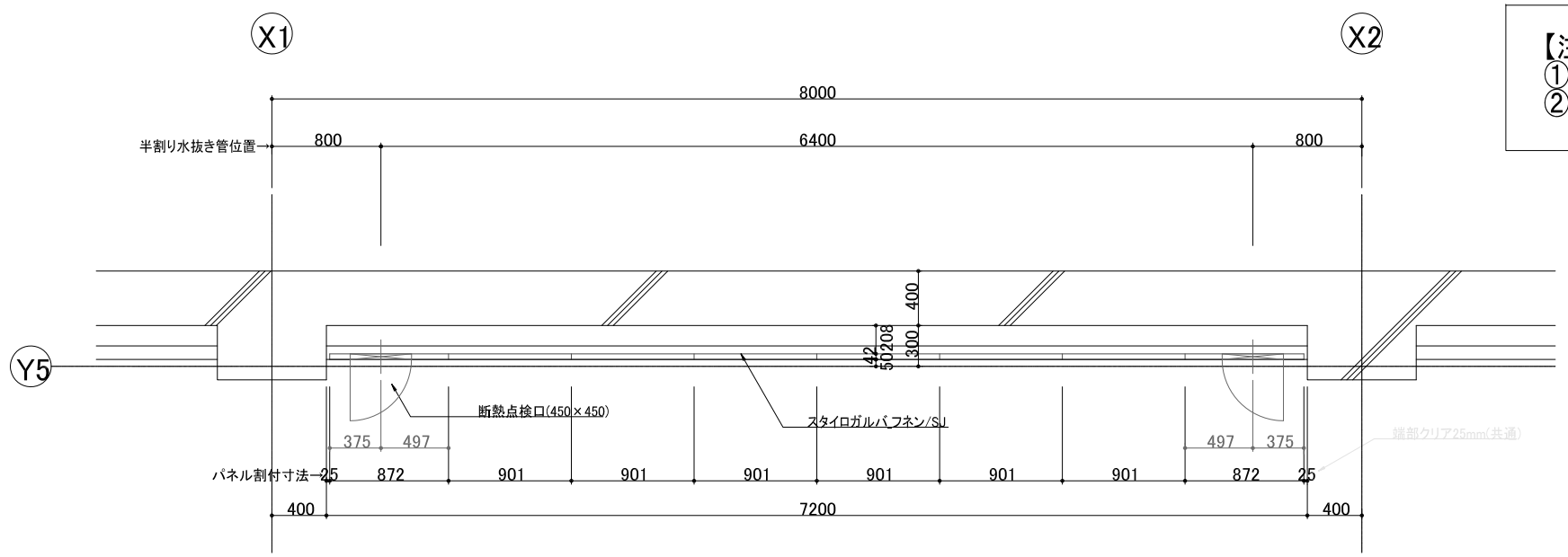

平面図 S=1/50

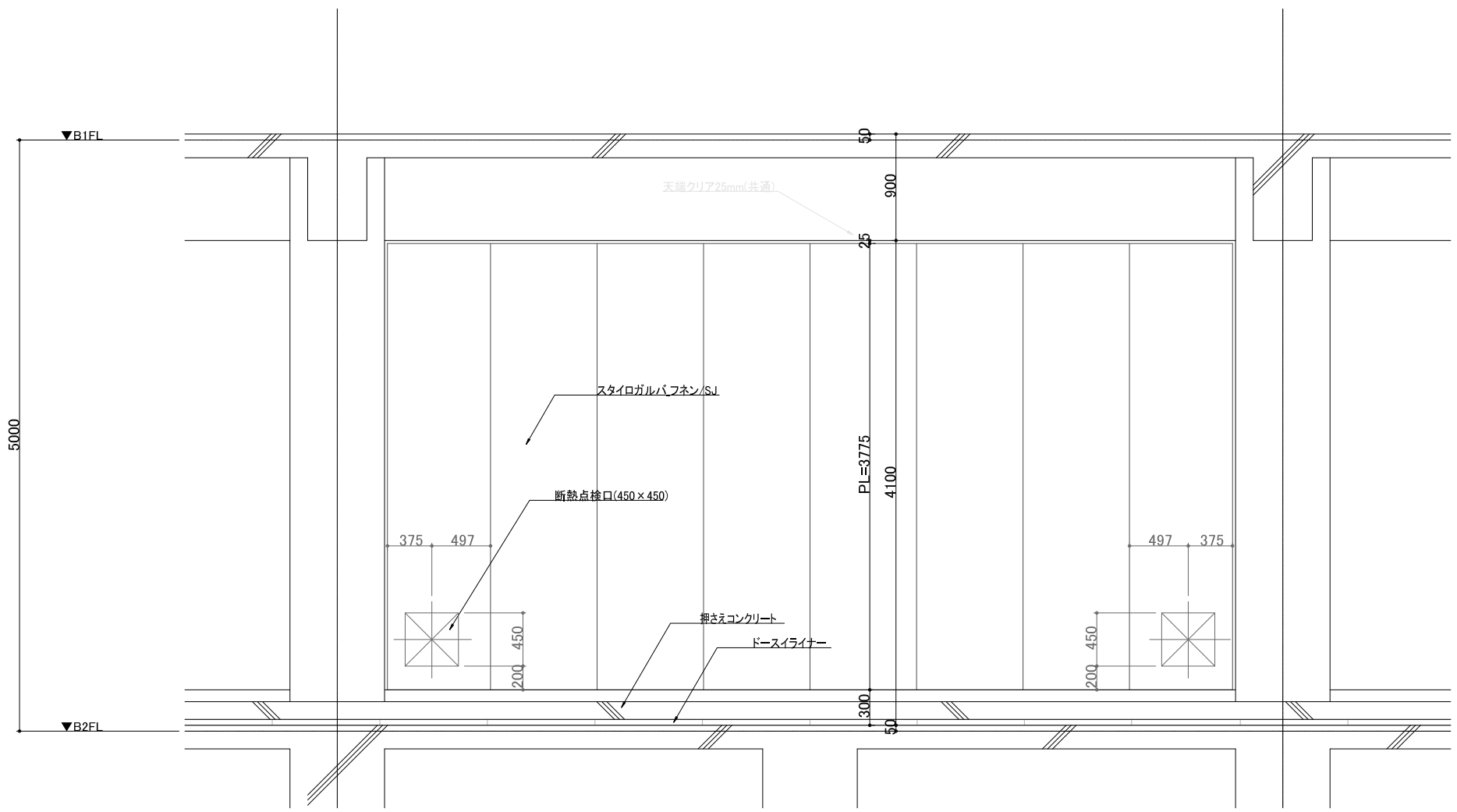

割付図 S=1/50

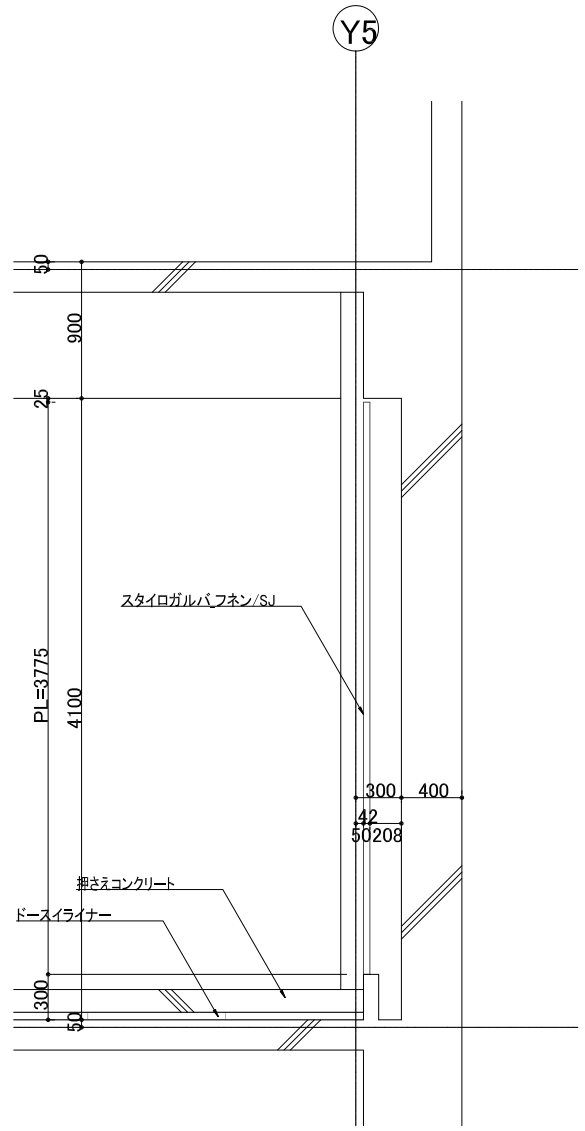

断面図 S=1/50

日付	変更内容	特記事項
/ /		
/ /		
/ /		
/ /		

物件名称 地下湧水処理断熱システム標準納まり図
図面名称 スタイロガルバ_フネン/SJ割付例(床:ドースイライナーあり)
縮尺 A3:1/50 DATE 2020.12.02 FILENAME

設計	製図	担当	
/	/	/	/

SW スタイロ加工株式会社
〒162-0825 東京都新宿区神楽坂2-16-1 軽子坂田中ビル
TEL 03-5261-2966 FAX 03-5261-2967

NO. SK_004

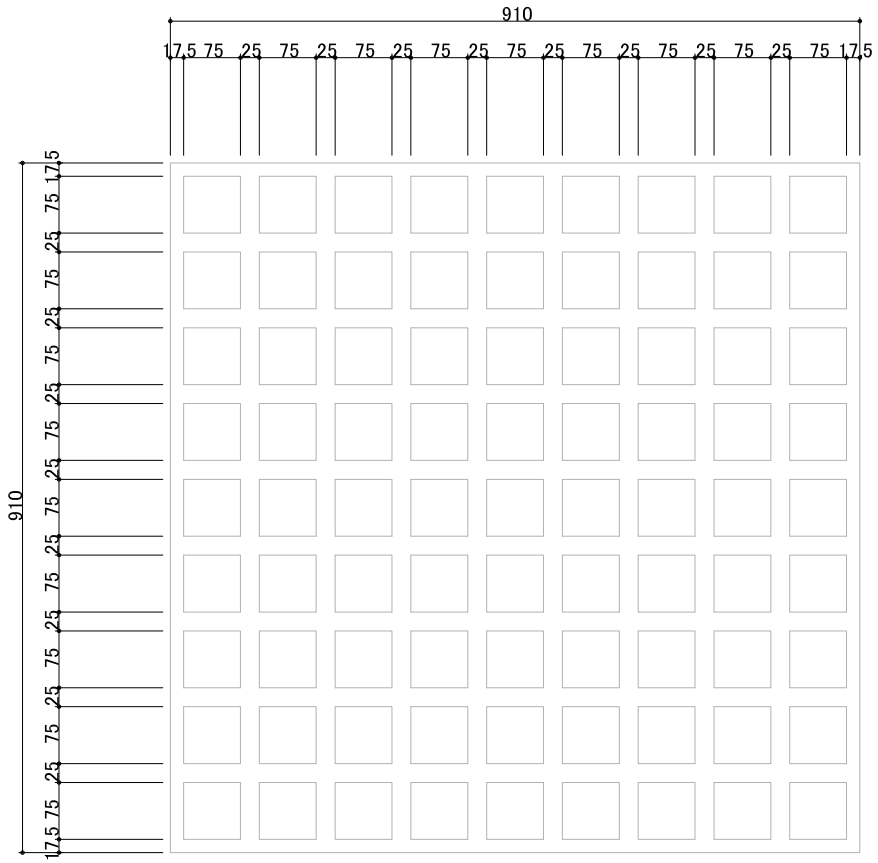

底面加工形状 S=1/10

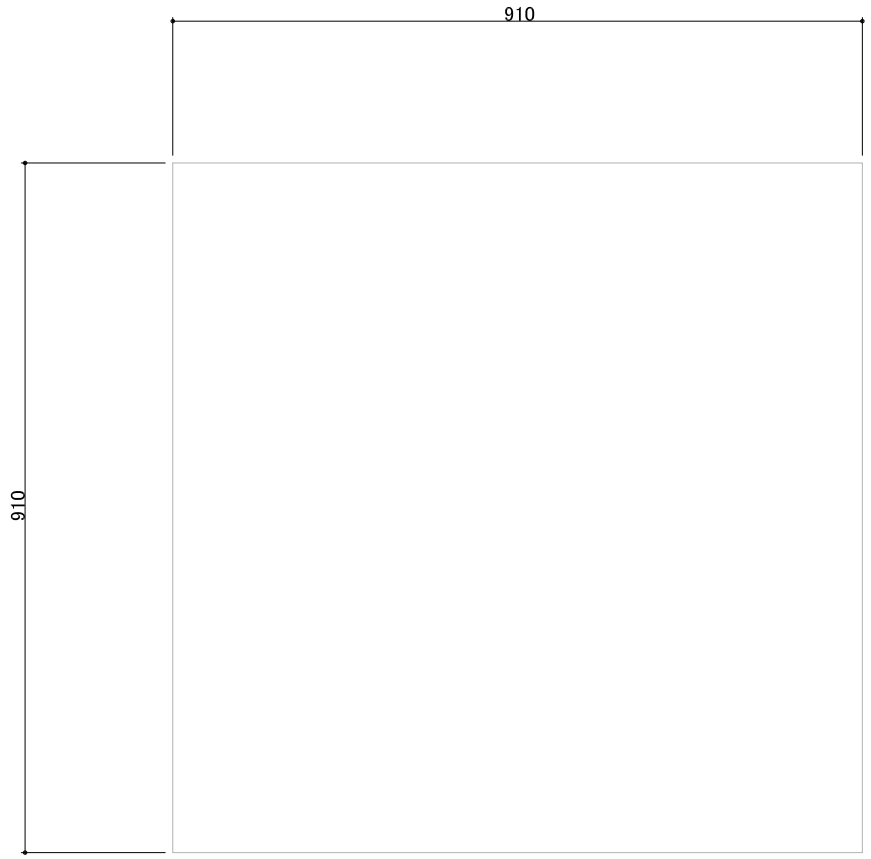

上面加工形状 S=1/10

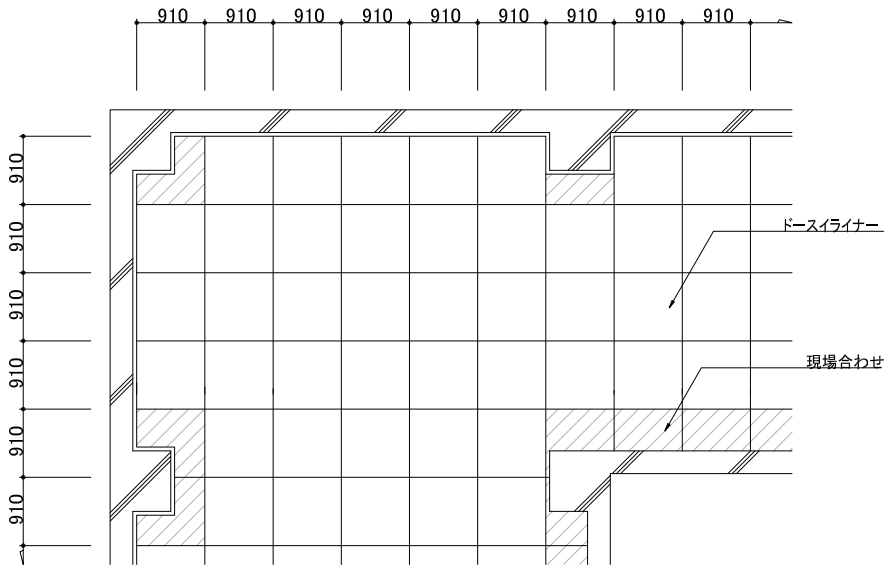

割付例 S=1/100

DL-30(30mm品)断面形状 S=1/10

DL-50(50mm品)断面形状 S=1/10

DL-75(75mm品)断面形状 S=1/10

DL-100(100mm品)断面形状 S=1/10

ドースイライナーの物性

項目	熱伝導率	圧縮強度	許容圧縮強度	燃焼性	透湿係数(※1)	酸素指数
単位(SI)	W/(m・k)	N/cm2	N/cm2	—	ng/㎡・s・Pa	g/100cm3
ドースイライナー (スタイロフォームIB)	0.036	8.8	2.93	合格(※2)	145以下	26以上
材料名	JIS A 9521			JIS A 9521	JIS A 9521	JIS K 7201

※1:厚さ25mmあたり。
※2:3秒以内に炎が消えて、残じんがなく、かつ燃焼限界指示線を超えて燃焼しない。
※:物性値はJISなどに基づいた基準値であり、保証値ではありません。

日付	変更内容	特記事項
/ /		
/ /		
/ /		
/ /		

物件名称 地下湧水処理断熱システム標準納まり図
図面名称 ドースイライナー製品図、割付例
縮尺 A3:1/10 DATE 2020.12.02 FILENAME

設計	製図	担当	
/	/	/	/

SW スタイロ加工株式会社
〒162-0825 東京都新宿区神楽坂2-16-1 軽子坂田中ビル
TEL 03-5261-2966 FAX 03-5261-2967

NO. SK_005

【注意】
スタイロガルバフネン/SJの厚みはコア材(芯材)の厚みで表記されています。
鋼板を含めたパネル総厚みは約42mmとなります。

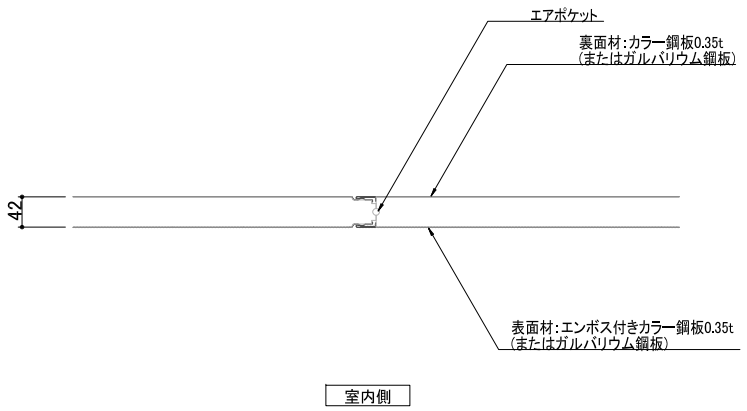

ジョイント詳細図 S=1/10

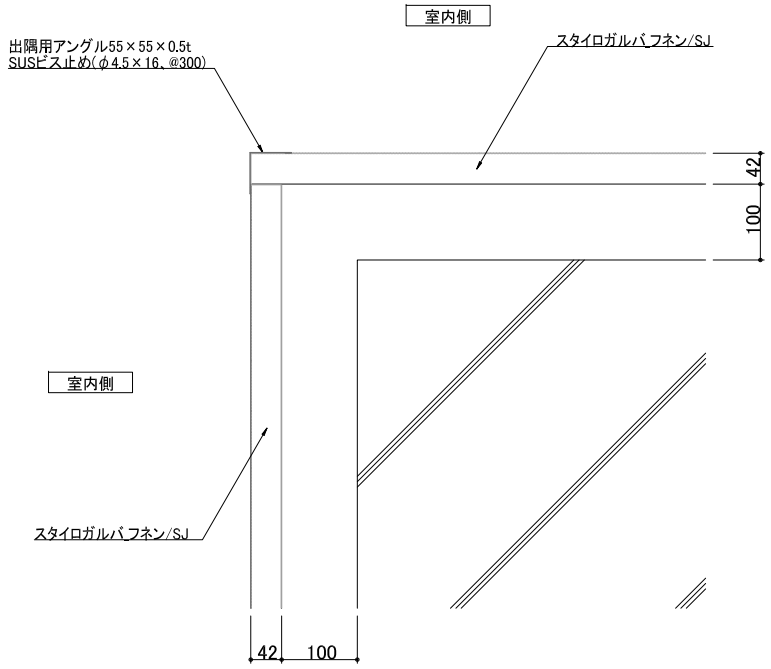

出隅詳細図 S=1/10

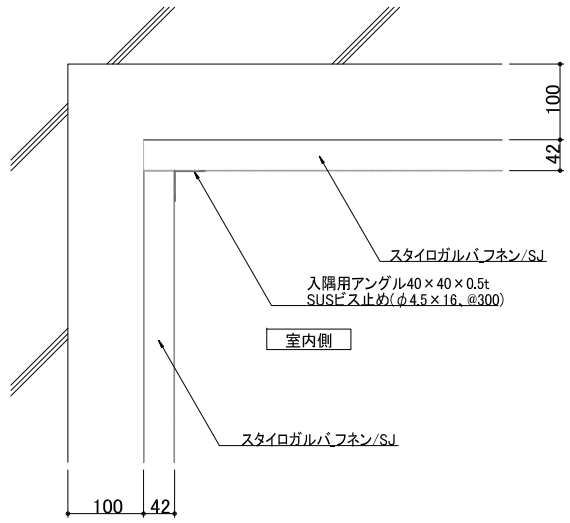

入隅詳細図 S=1/10

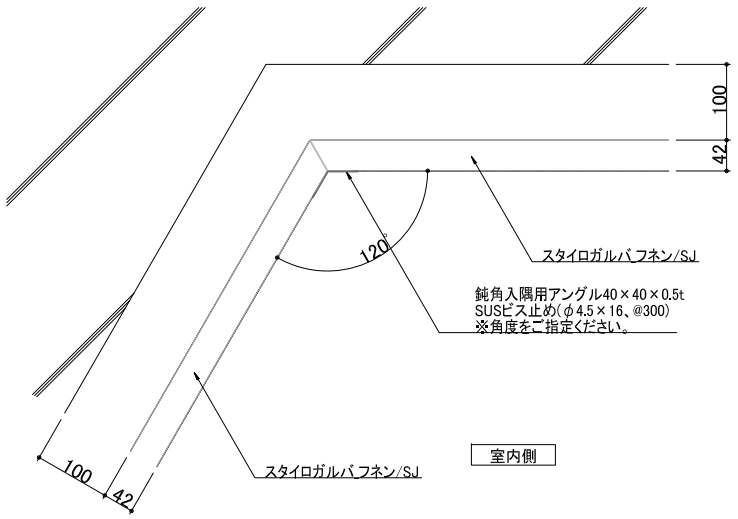

鈍角入隅詳細図 S=1/10

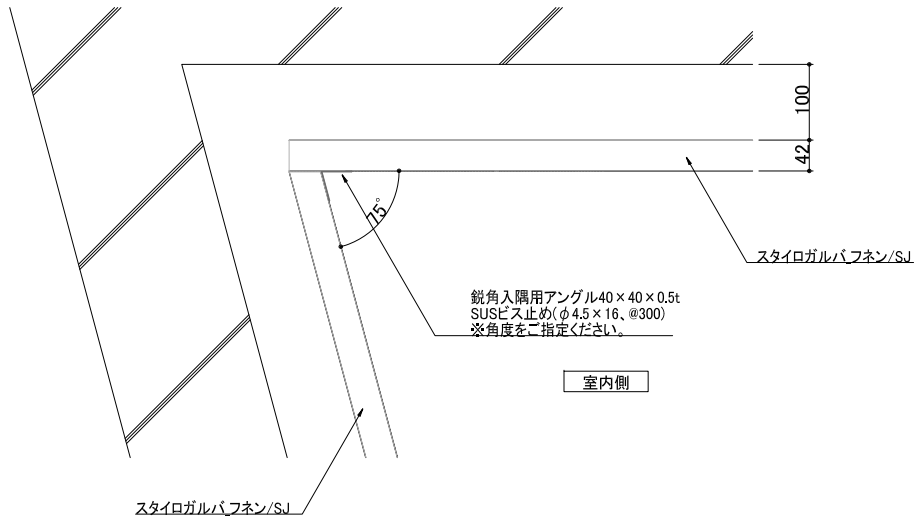

鋭角入隅詳細図 S=1/10

日付	変更内容	特記事項
/ /		
/ /		
/ /		
/ /		

物件名称	地下湧水処理断熱システム標準納まり図		設計	製図	担当	
図面名称	各部詳細図		/	/	/	/
縮尺 A3:1/10	DATE 2020.12.02	FILENAME				

SW スタイロ加工株式会社
〒162-0825 東京都新宿区神楽坂2-16-1 軽子坂田中ビル
TEL 03-5261-2966 FAX 03-5261-2967

NO. SK_006

【注意】
スタイロガルバ_フネン/SJの厚みはコア材(芯材)の厚みで表記されています。
鋼板を含めたパネル総厚みは約42mmとなります。

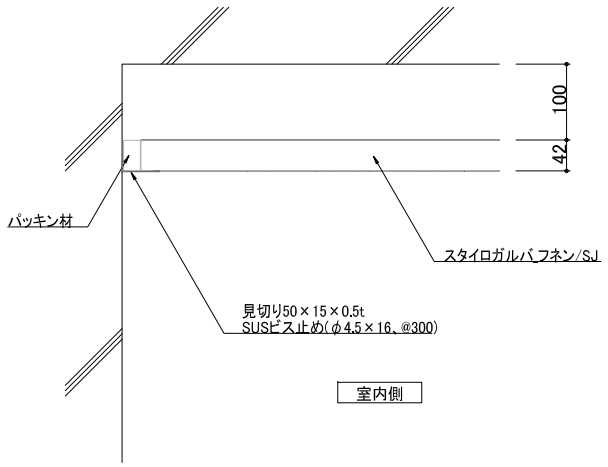

端部詳細図1 S=1/10

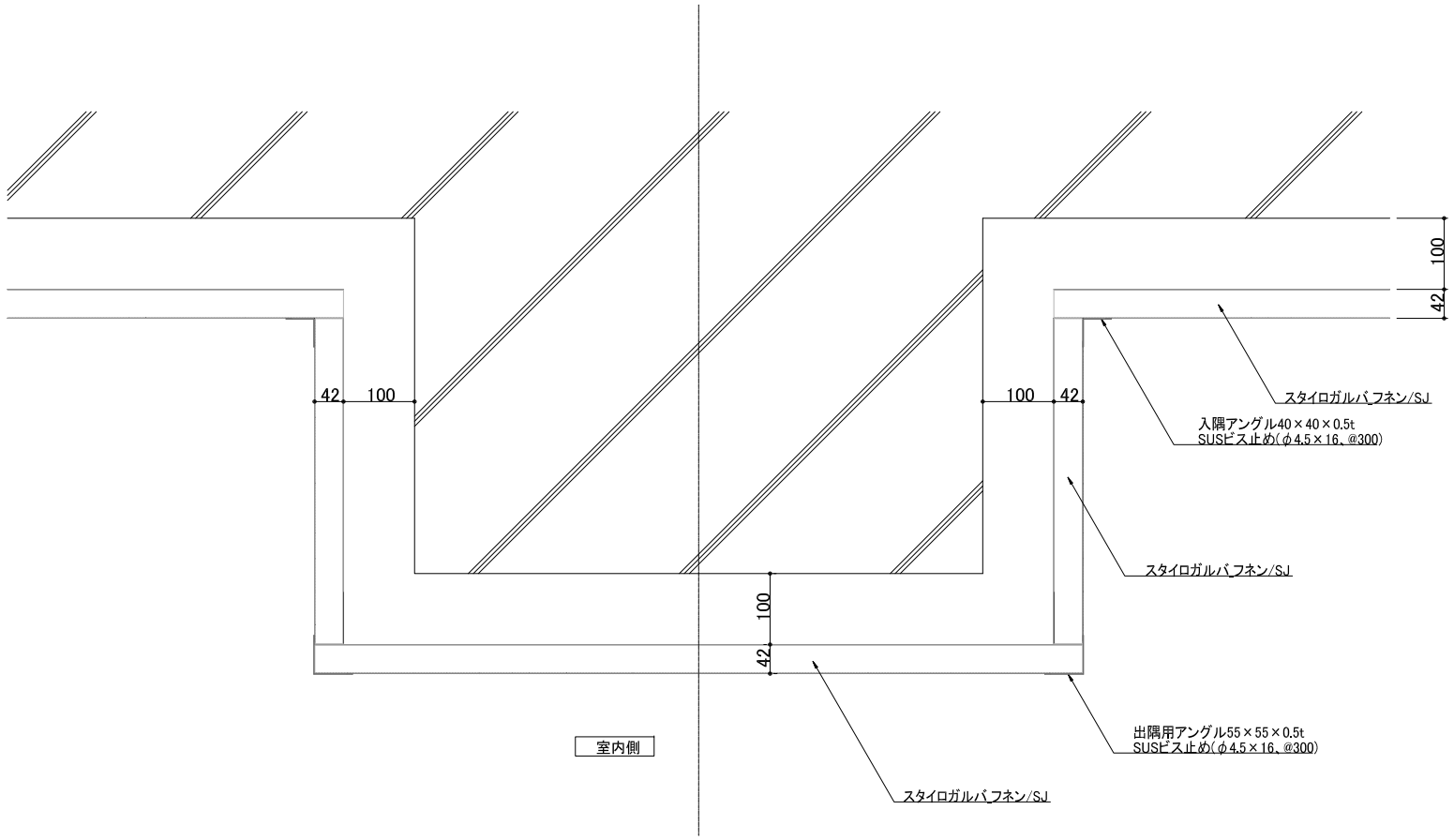

柱型詳細図 S=1/10

日付	変更内容	特記事項
／ ／		
／ ／		
／ ／		
／ ／		

物件名称 地下湧水処理断熱システム標準納まり図
図面名称 各部詳細図
縮尺 A3:1/10 DATE 2020.12.02 FILENAME

設計	製図	担当	
／	／	／	／

SW スタイロ加工株式会社
〒162-0825 東京都新宿区神楽坂2-16-1 軽子坂田中ビル
TEL 03-5261-2966 FAX 03-5261-2967

NO. SK_007

【注意】
スタイロガルバフネン/SJの厚みはコア材(芯材)の厚みで表記されています。
鋼板を含めたパネル総厚みは約42mmとなります。

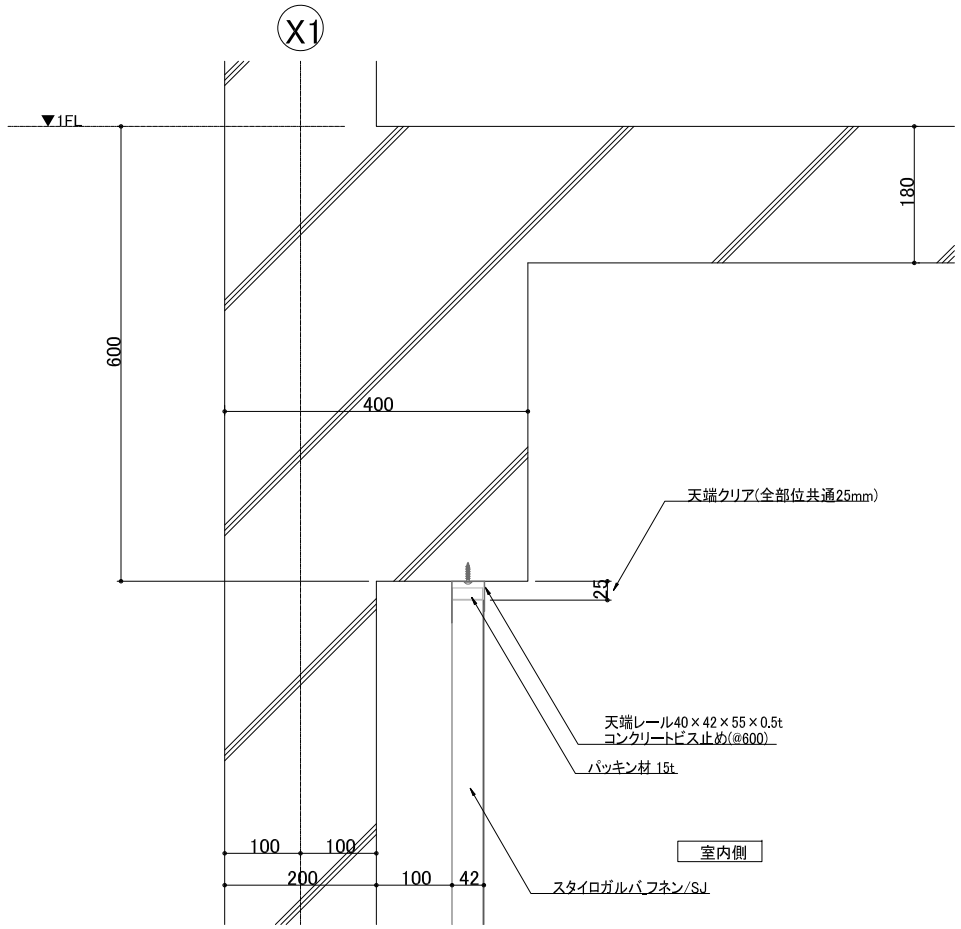

天端詳細図(自立型) S=1/10

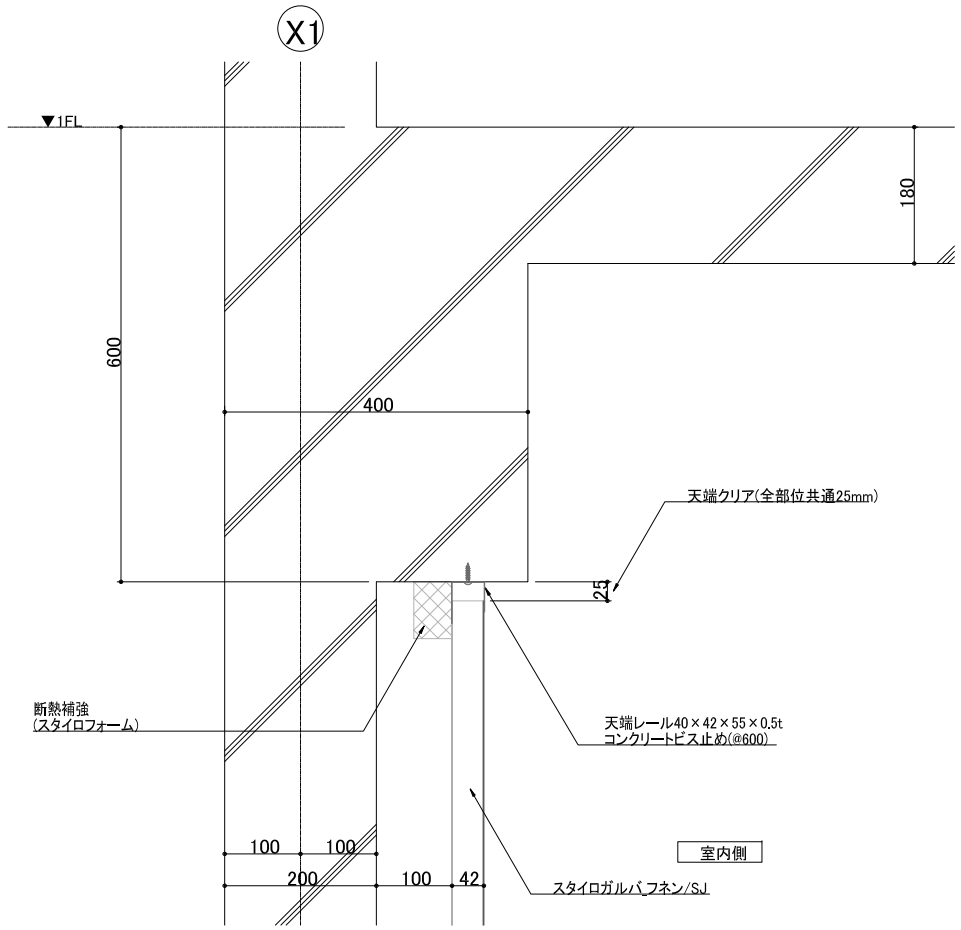

天端詳細図(自立型) S=1/10
パッキン材を入れられない部分

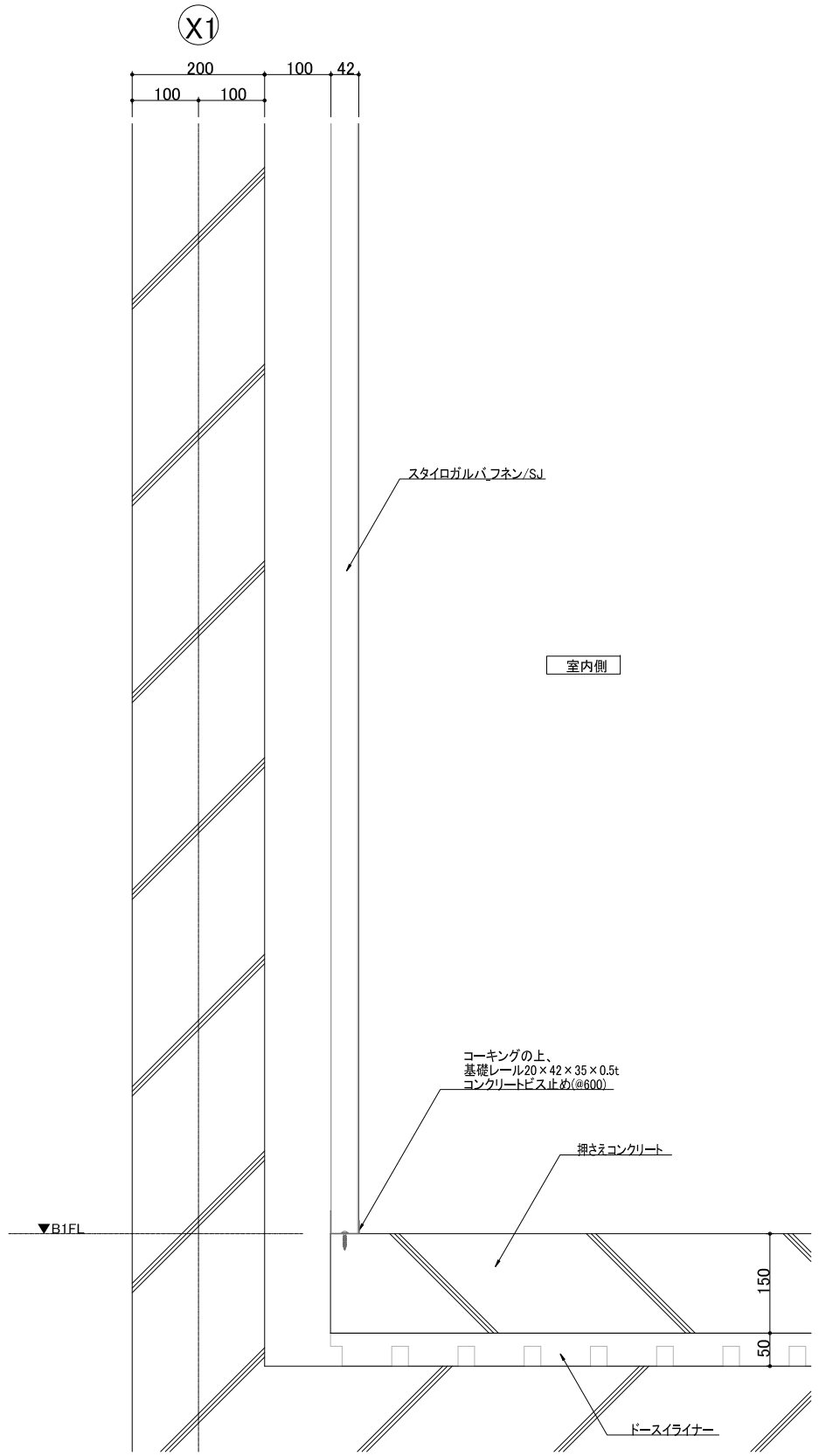

下端詳細図(自立型) S=1/10

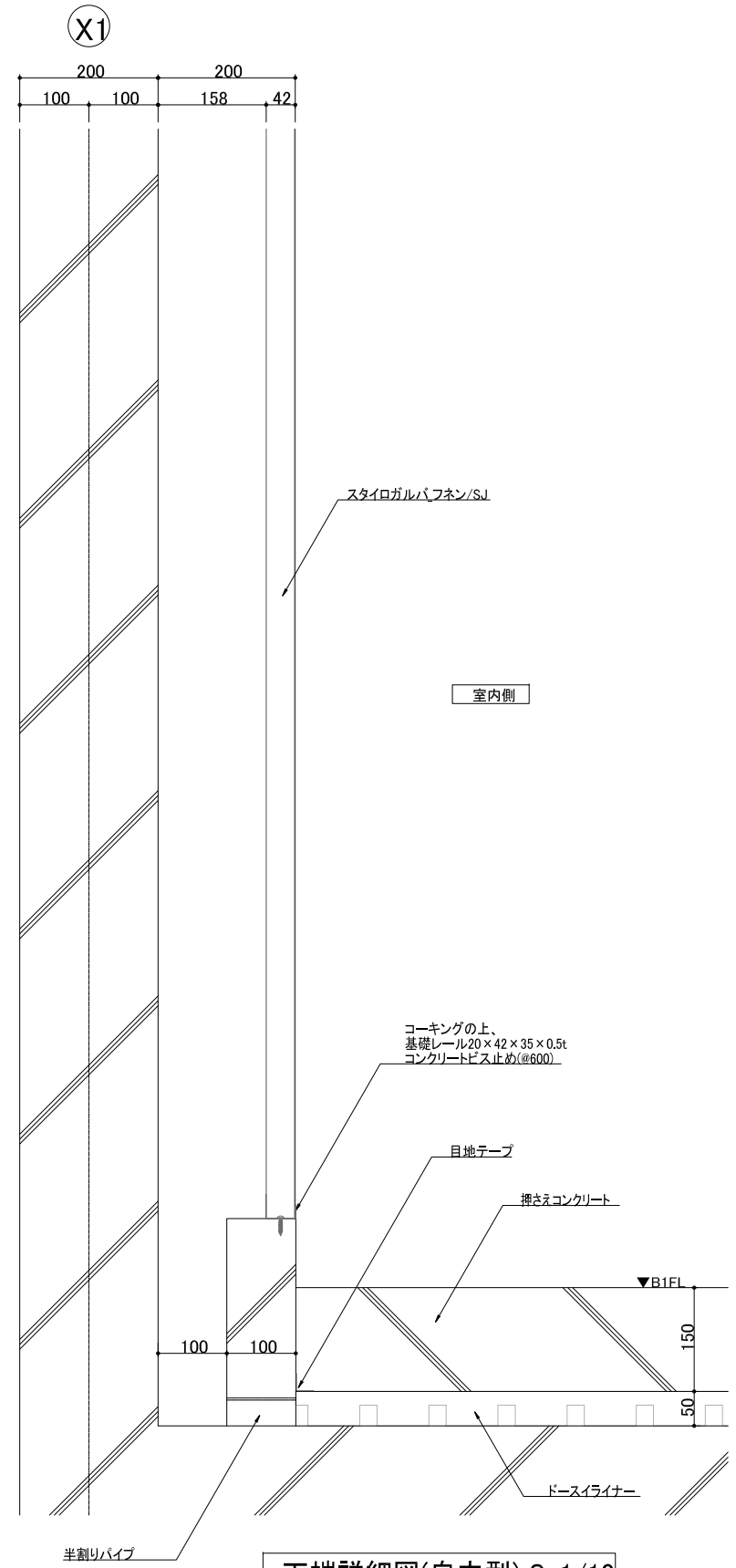

下端詳細図(自立型) S=1/10

日付	変更内容	特記事項
/ /		
/ /		
/ /		
/ /		

物件名称	地下湧水処理断熱システム標準納まり図		
図面名称	各部詳細図		
縮尺 A3:1/10	DATE 2020.12.02	FILENAME	

設計	製図	担当	
/	/	/	/

SW スタイロ加工株式会社
〒162-0825 東京都新宿区神楽坂2-16-1 軽子坂田中ビル
TEL 03-5261-2966 FAX 03-5261-2967

NO. SK_008

【注意】
スタイロガルバ_フネン/SJの厚みはコア材(芯材)の厚みで表記されています。
鋼板を含めたパネル総厚みは約42mmとなります。

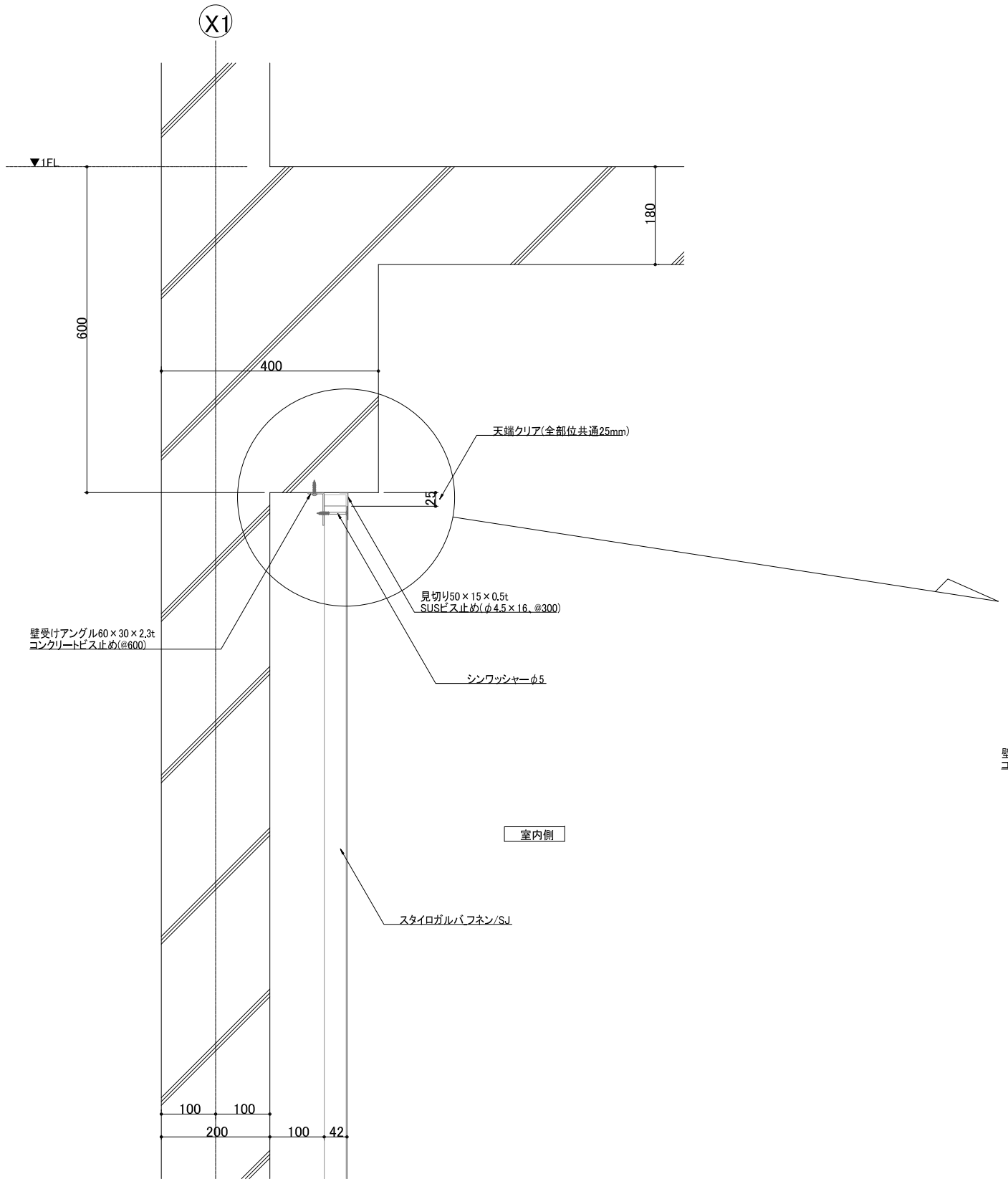

天端詳細図(ビス打ち型) S=1/10

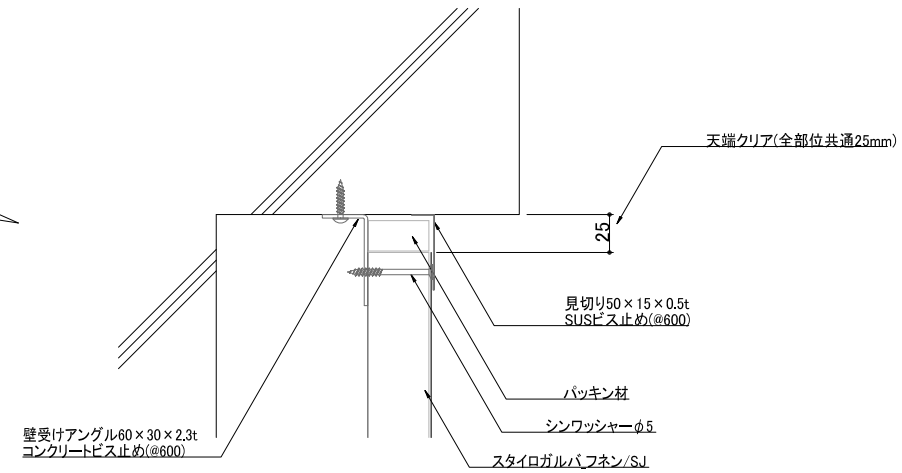

天端拡大図(ビス打ち型) S=1/5

日付	変更内容	特記事項
/ /		
/ /		
/ /		
/ /		

物件名称	地下湧水処理断熱システム標準納まり図		
図面名称	各部詳細図		
縮尺 A3:1/10	DATE 2020.12.02	FILENAME	

設計	製図	担当	
/	/	/	/

SW スタイロ加工株式会社
〒162-0825 東京都新宿区神楽坂2-16-1 軽子坂田中ビル
TEL 03-5261-2966 FAX 03-5261-2967

NO. SK_009

パネル支持部材の設置について

パネル支持部材は、パネル支持ピッチ(基礎と天端の距離が4,000mmを超える部分に、
必要に応じ支持ピッチの中間部に敷置します。
立て込んだパネルの端部より100mm程度の位置に敷置してください。

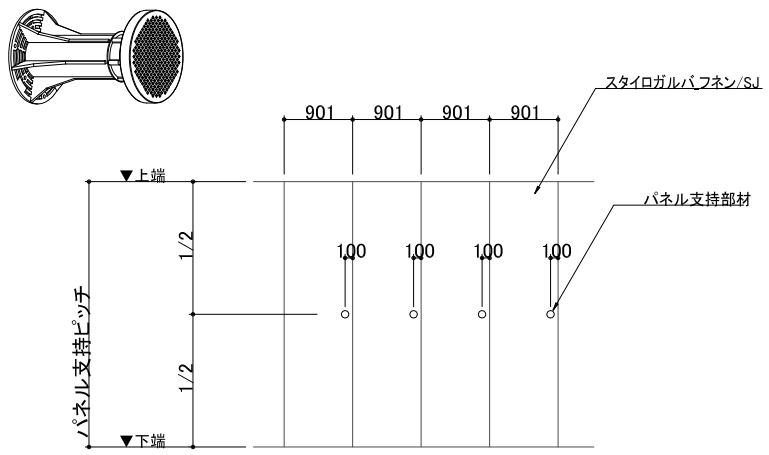

【注意】
スタイロガルバ フネン/SJの厚みはコア材(芯材)の厚みで表記されています。
鋼板を含めたパネル総厚みは約42mmとなります。

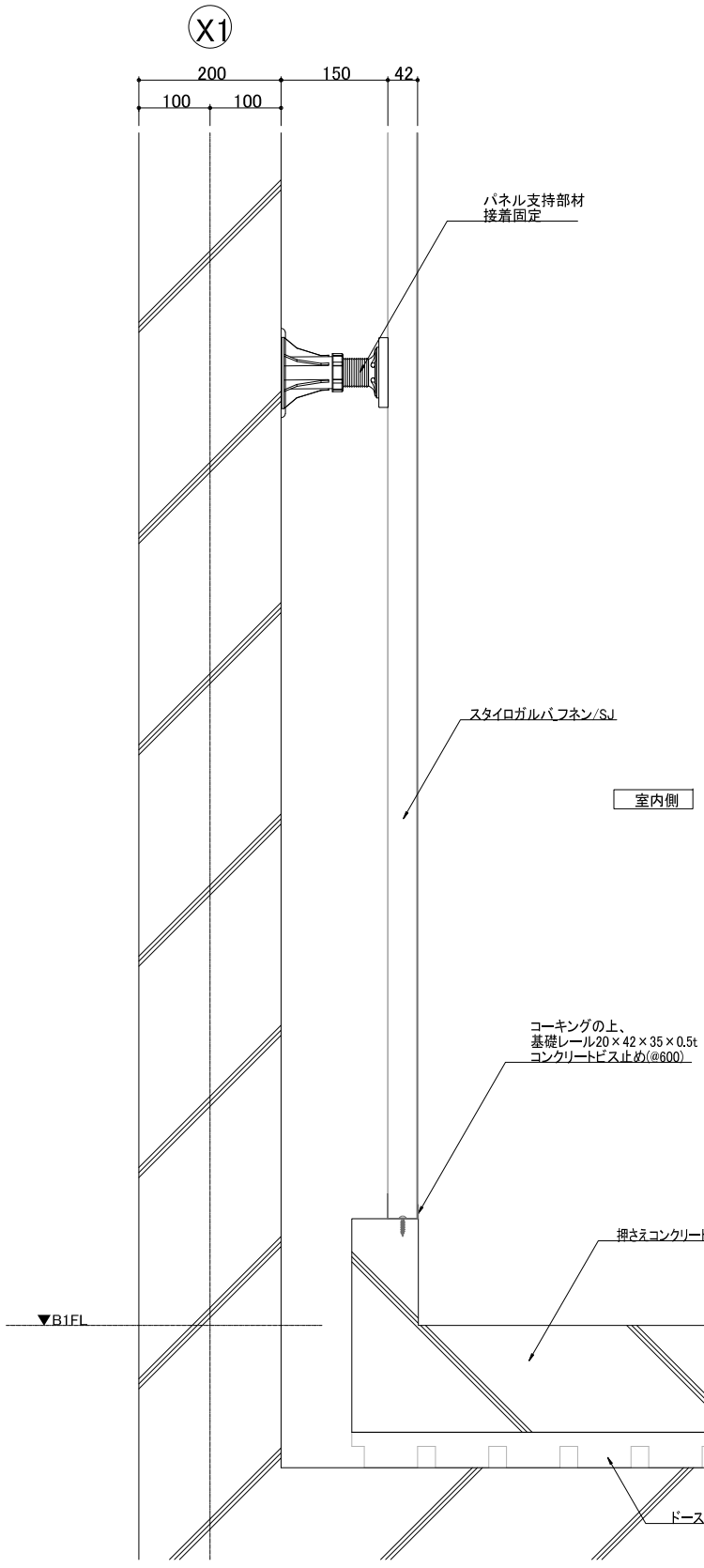

パネル中間支持部詳細図 S=1/10

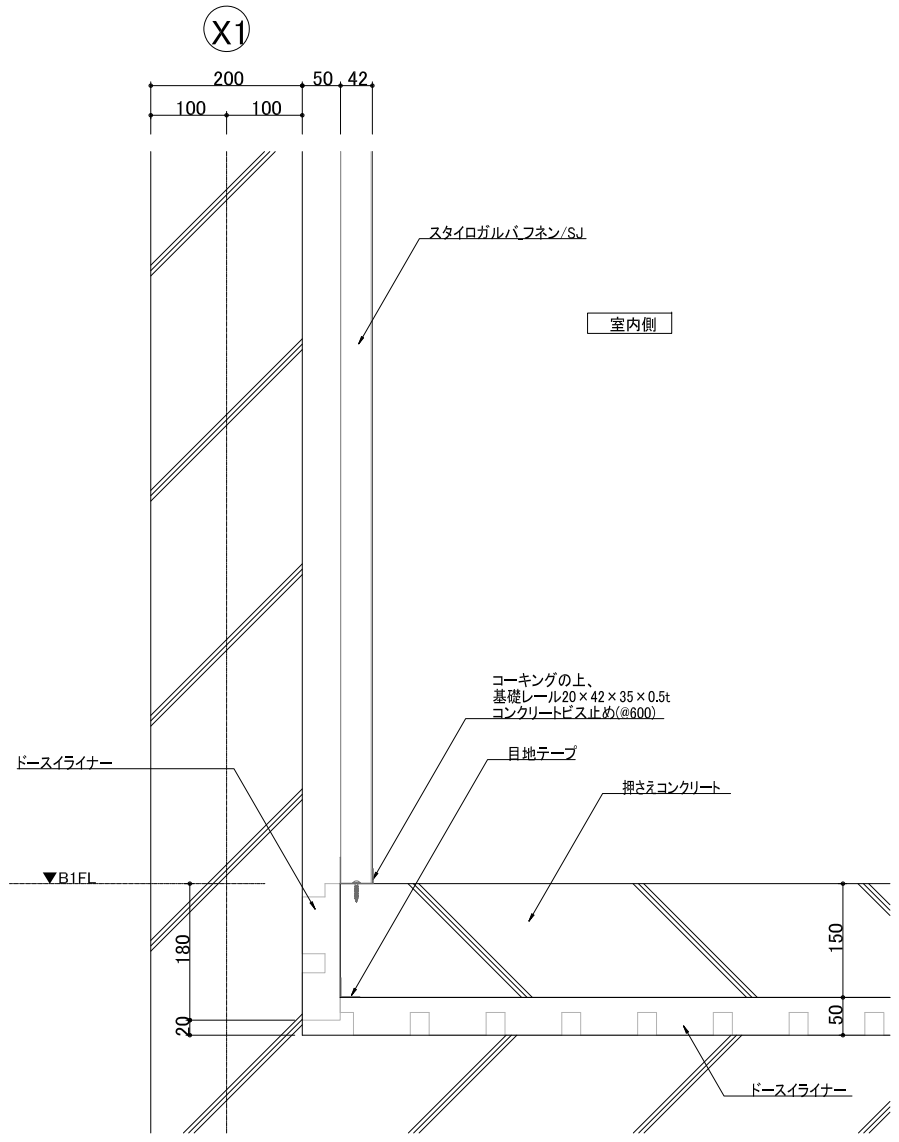

外周部にドースイライナーを施工する
場合の詳細図 S=1/10

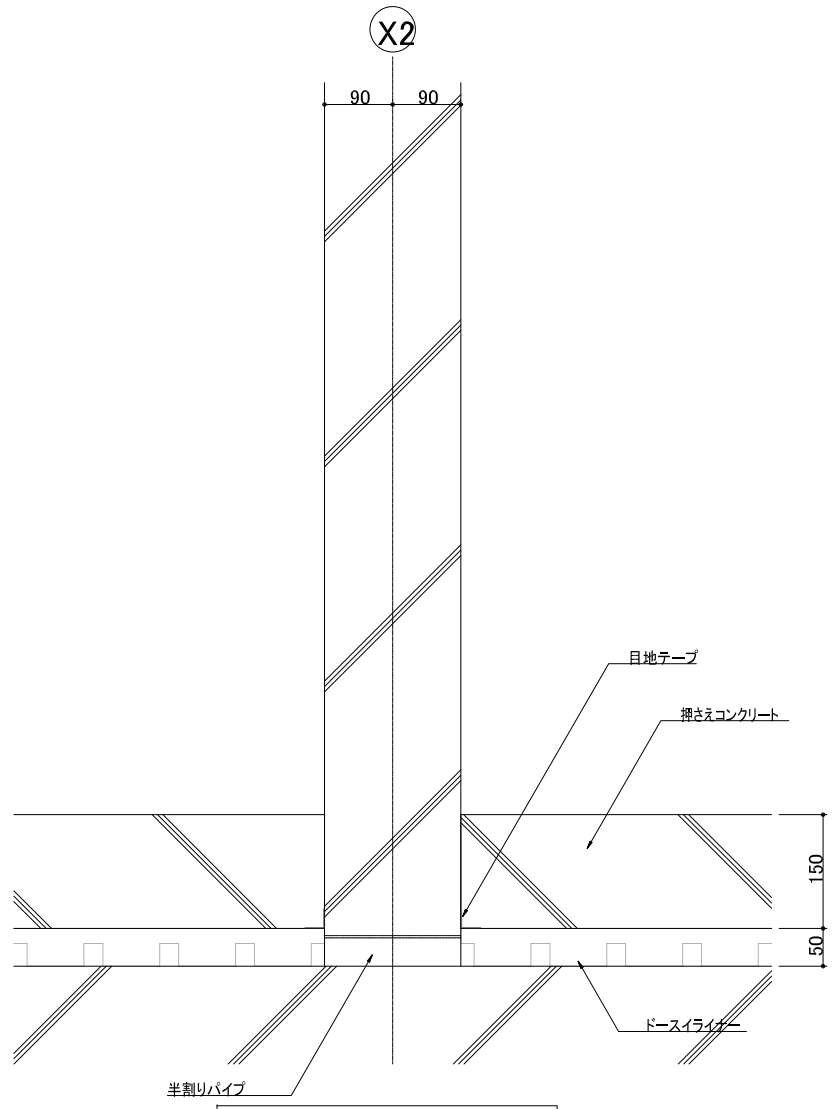

間仕切部詳細図 S=1/10

日付	変更内容	特記事項
/ /		
/ /		
/ /		
/ /		

物件名称	地下湧水処理断熱システム標準納まり図		
図面名称	各部詳細図		
縮尺 A3:1/10	DATE 2020.12.02	FILENAME	

設計	製図	担当	
/	/	/	/

SW スタイロ加工株式会社
〒162-0825 東京都新宿区神楽坂2-16-1 軽子坂田中ビル
TEL 03-5261-2966 FAX 03-5261-2967

NO. SK_010

【注意】
スタイロガルバ_フネン/SJの厚みはコア材(芯材)の厚みで表記されています。
鋼板を含めたパネル総厚みは約42mmとなります。

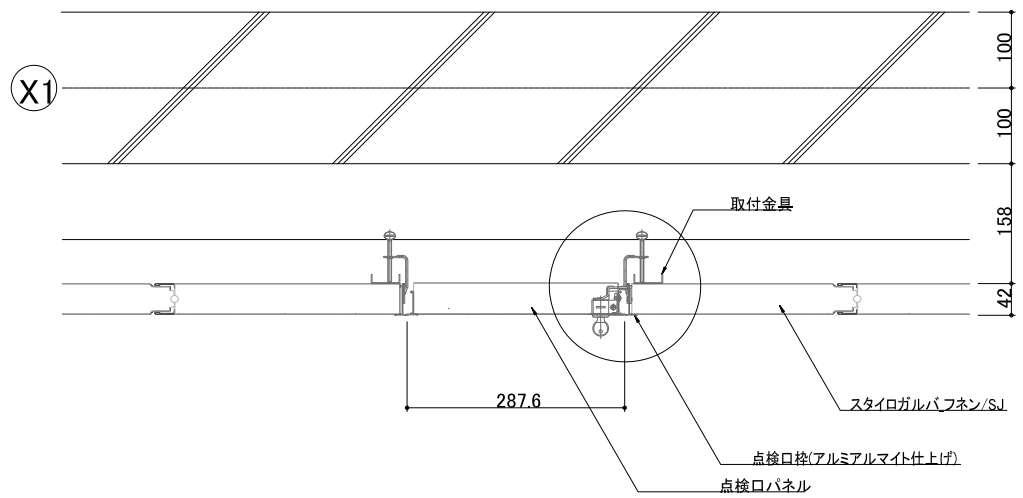

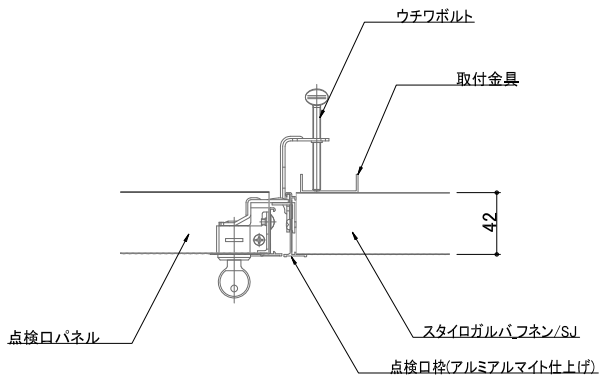

断熱点枠拡大図 S=1/5

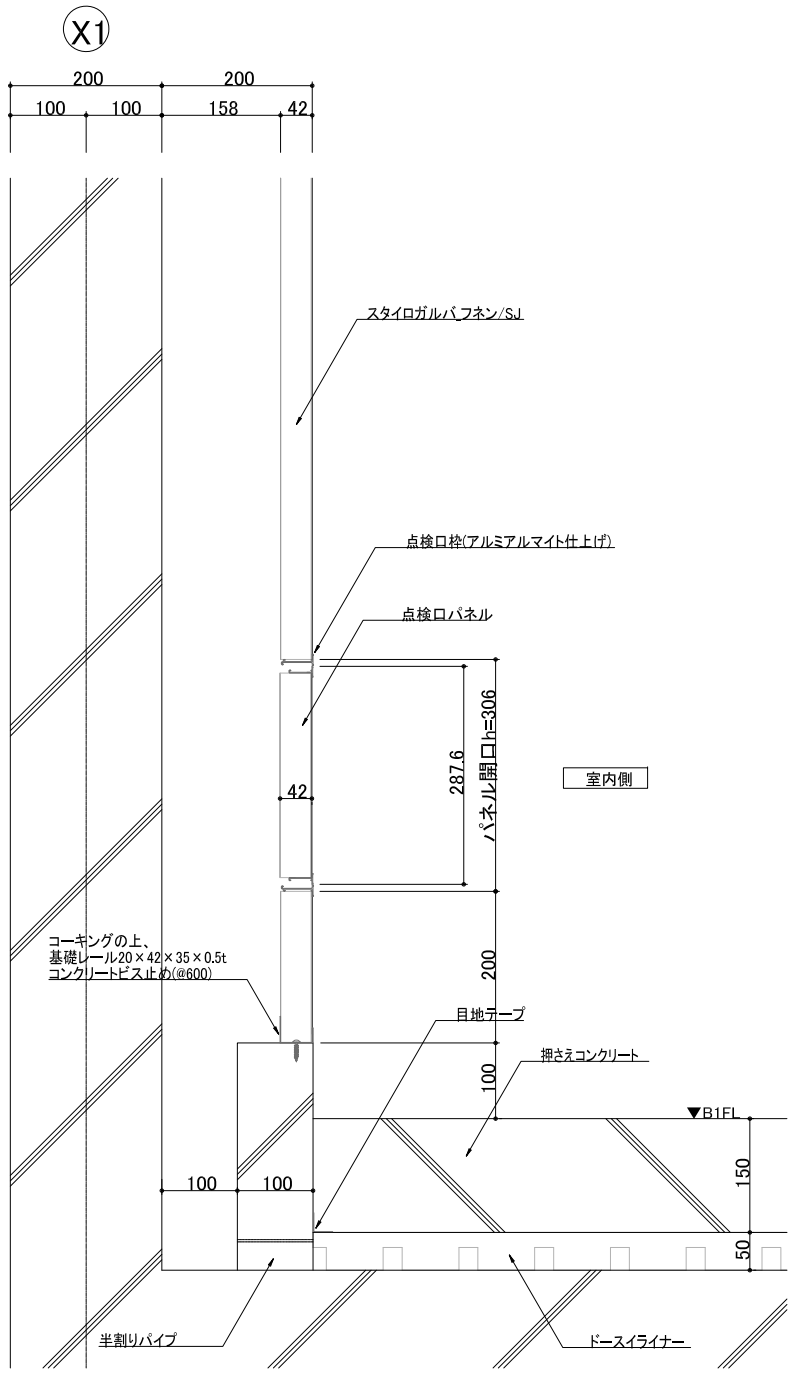

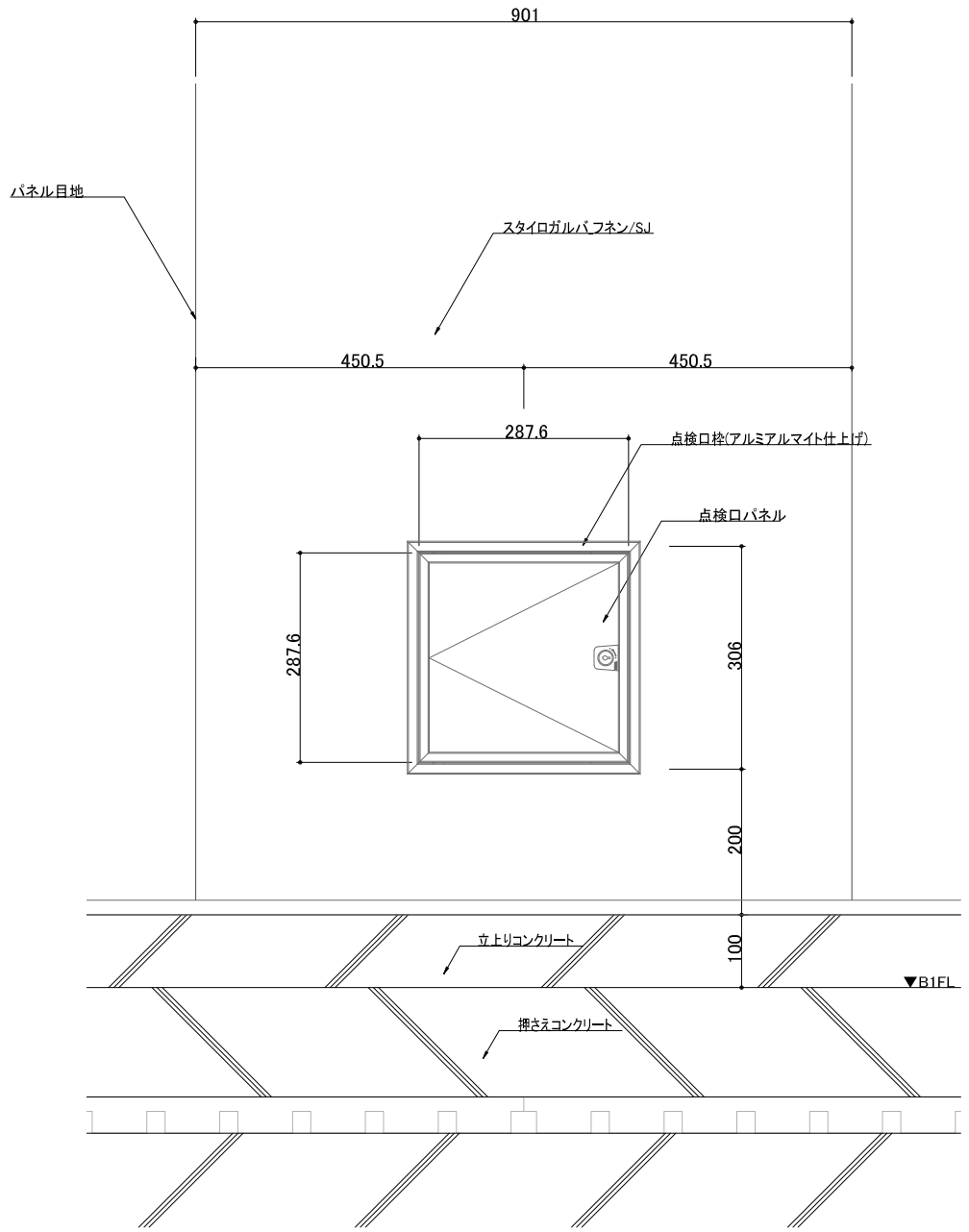

断熱点検口詳細図(300角) S=1/10

日付	変更内容	特記事項
/ /		
/ /		
/ /		
/ /		

物件名称 地下湧水処理断熱システム標準納まり図
図面名称 各部詳細図
縮尺 A3:1/10 DATE 2020.12.02 FILENAME

設計	製図	担当	
/	/	/	/

SW スタイロ加工株式会社
〒162-0825 東京都新宿区神楽坂2-16-1 軽子坂田中ビル
TEL 03-5261-2966 FAX 03-5261-2967

NO. SK_011

【注意】
スタイロガルバフネン/SJの厚みはコア材(芯材)の厚みで表記されています。
鋼板を含めたパネル総厚みは約42mmとなります。

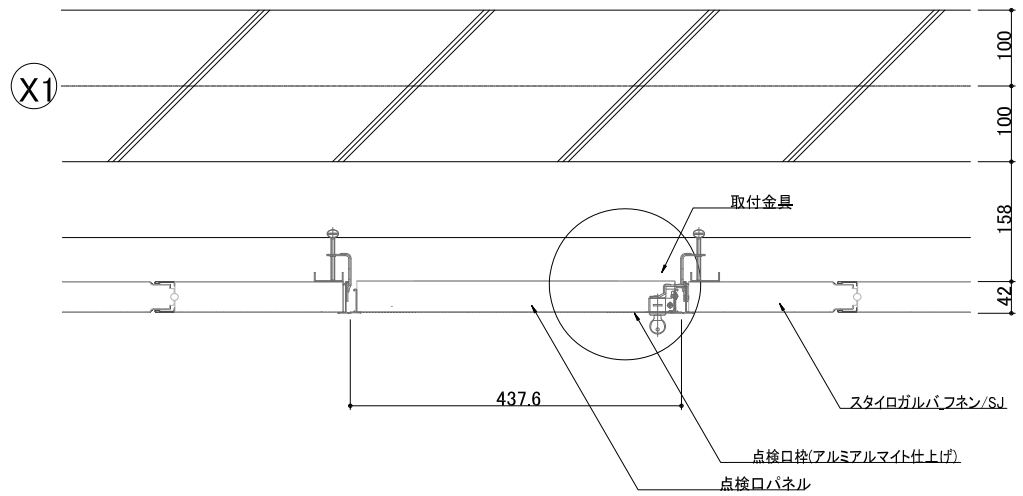

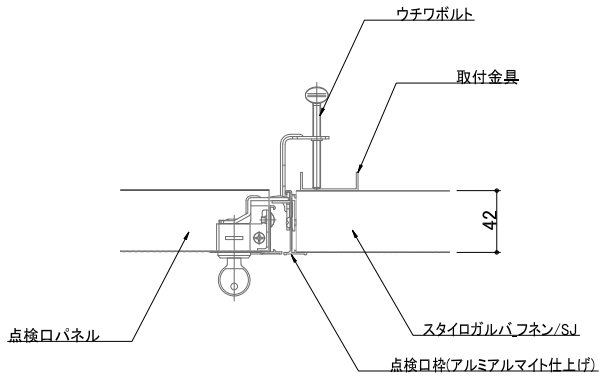

断熱点枠拡大図 S=1/5

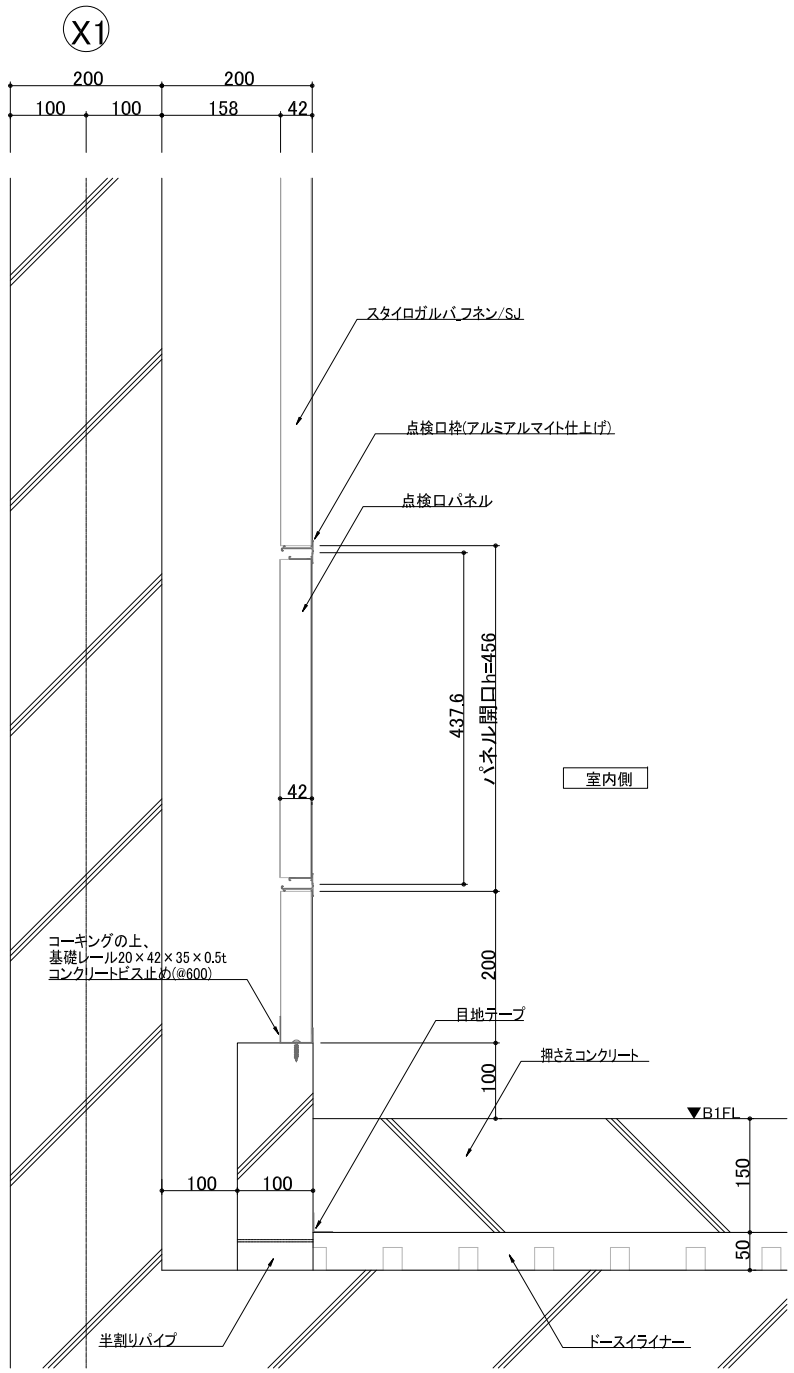

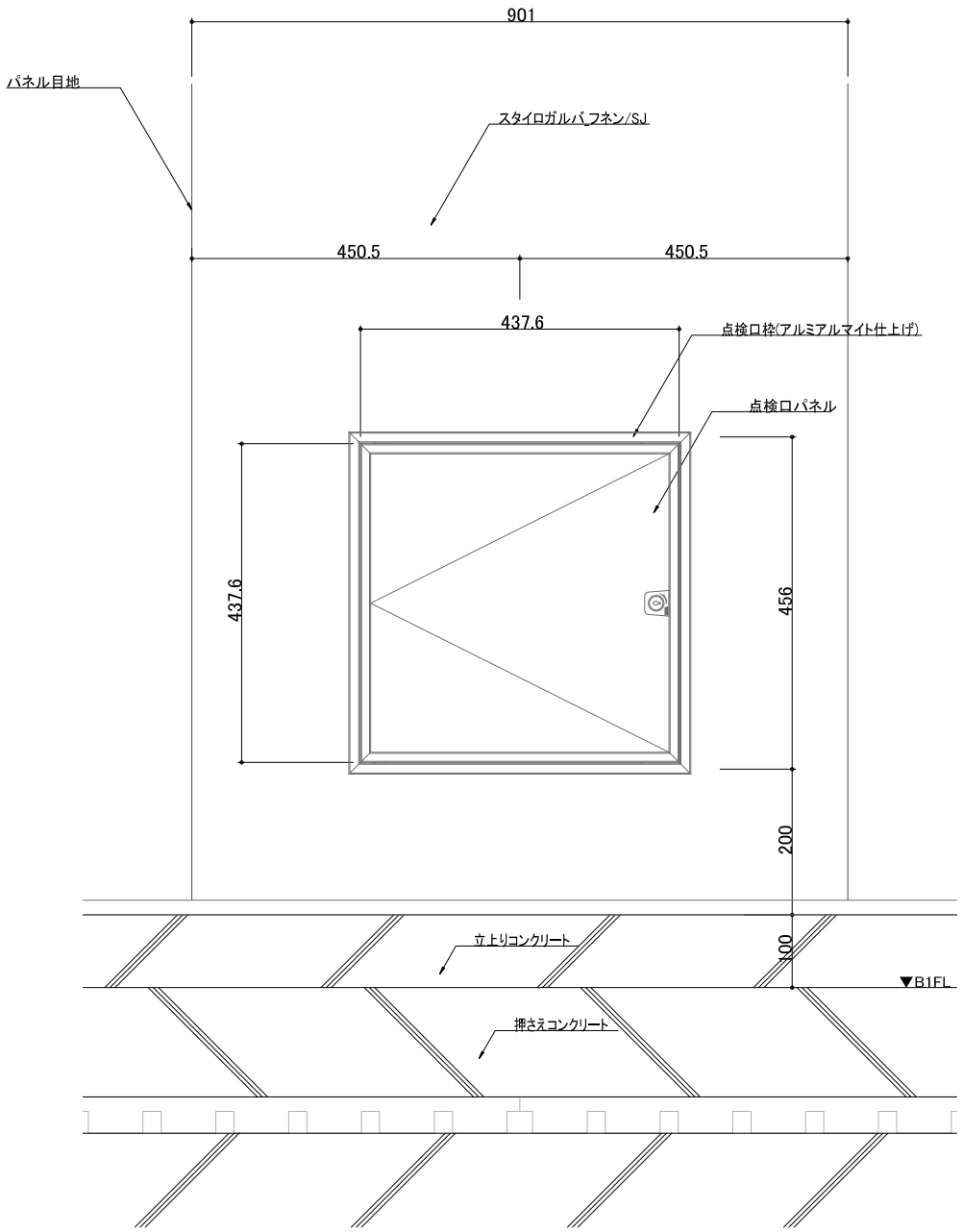

断熱点検口詳細図(450角) S=1/10

日付	変更内容	特記事項
/ /		
/ /		
/ /		
/ /		

物件名称	地下湧水処理断熱システム標準納まり図		
図面名称	各部詳細図		
縮尺 A3:1/10	DATE 2020.12.02	FILENAME	

設計	製図	担当	
/	/	/	/

SW スタイロ加工株式会社
〒162-0825 東京都新宿区神楽坂2-16-1 軽子坂田中ビル
TEL 03-5261-2966 FAX 03-5261-2967

NO. SK_012

【注意】
スタイロガルバ_フネン/SJの厚みはコア材(芯材)の厚みで表記されています。
鋼板を含めたパネル総厚みは約42mmとなります。

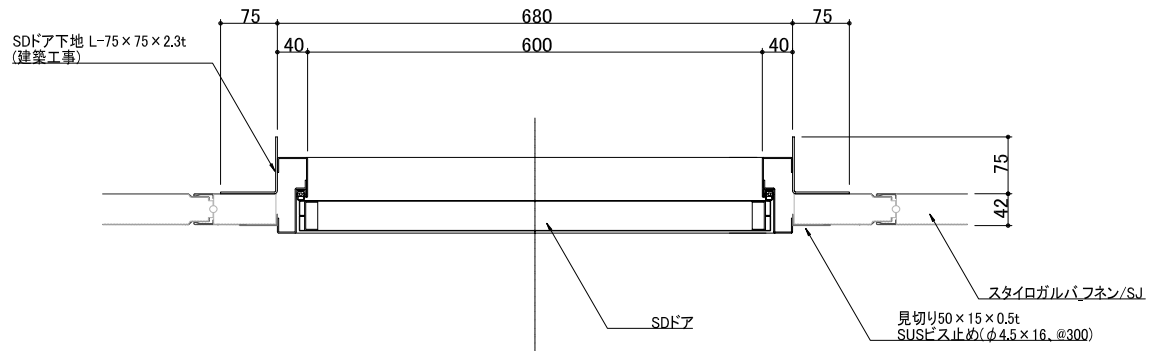

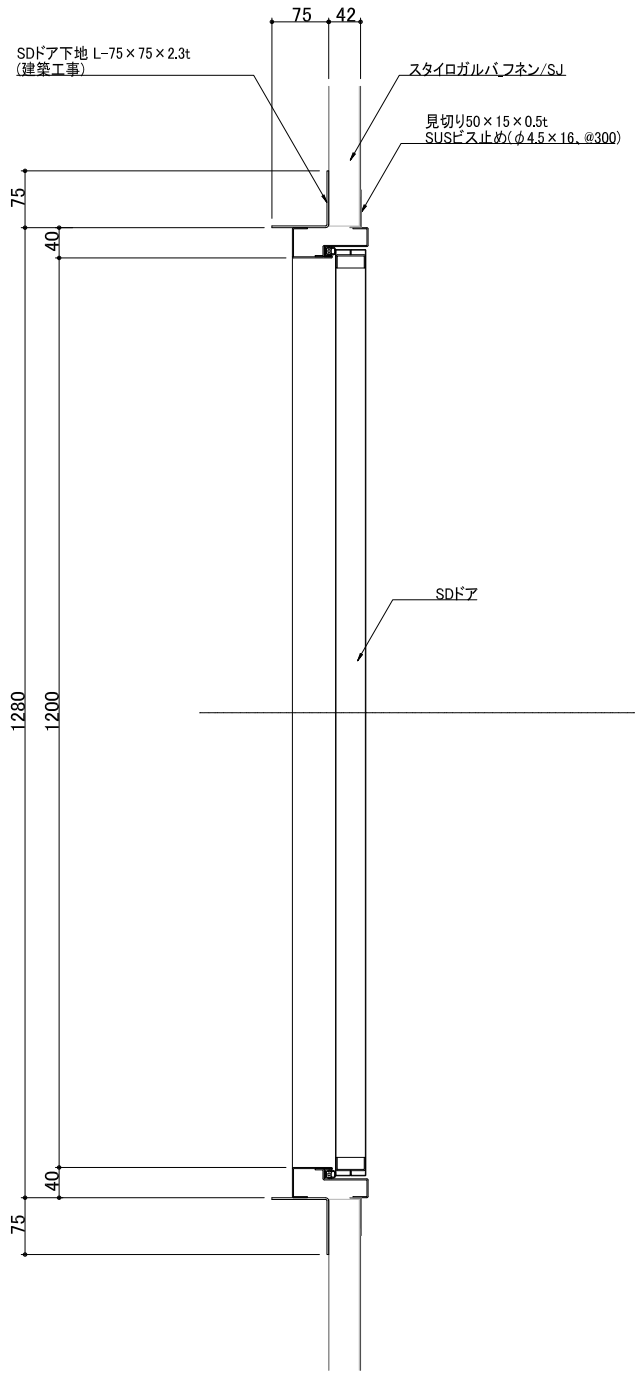

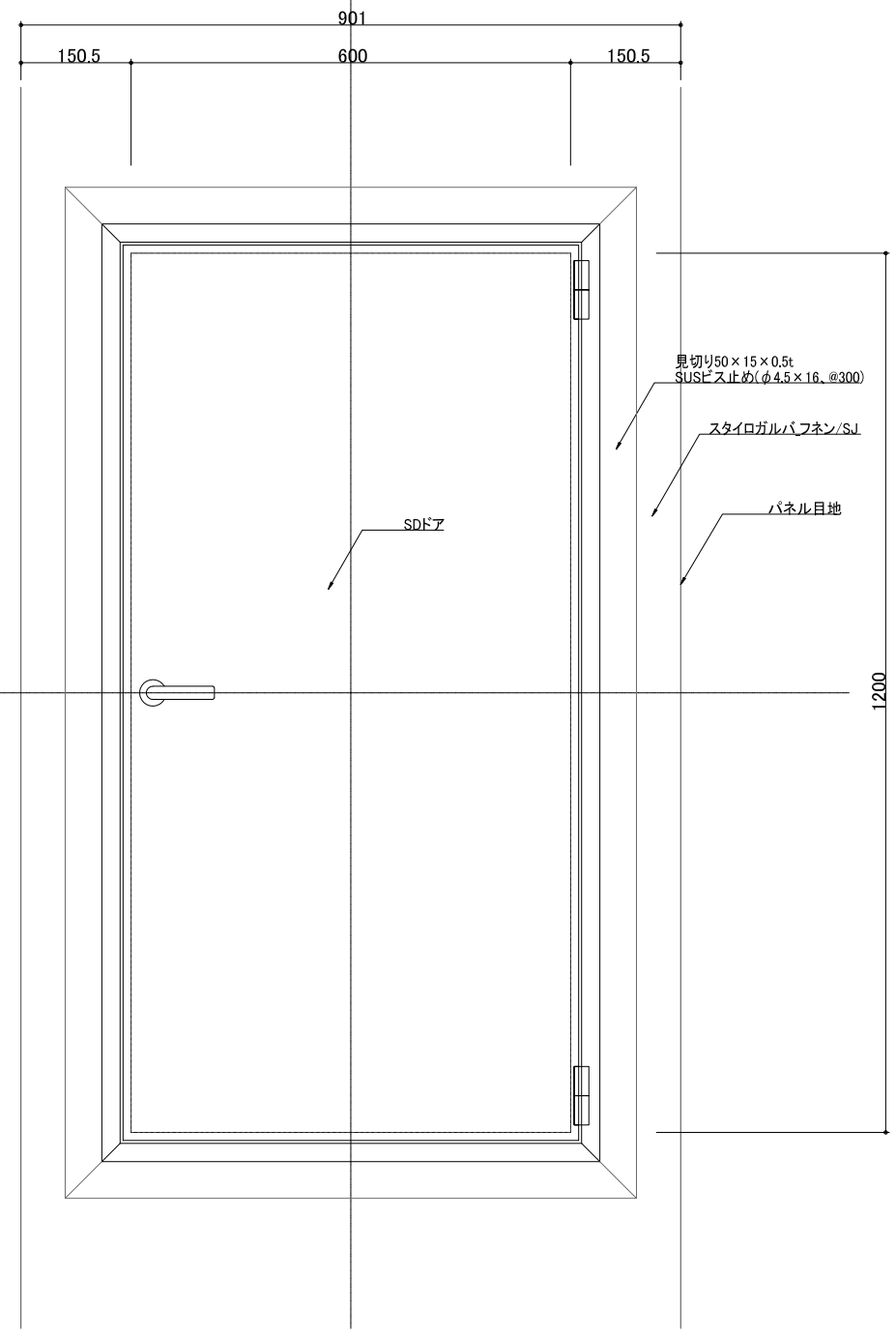

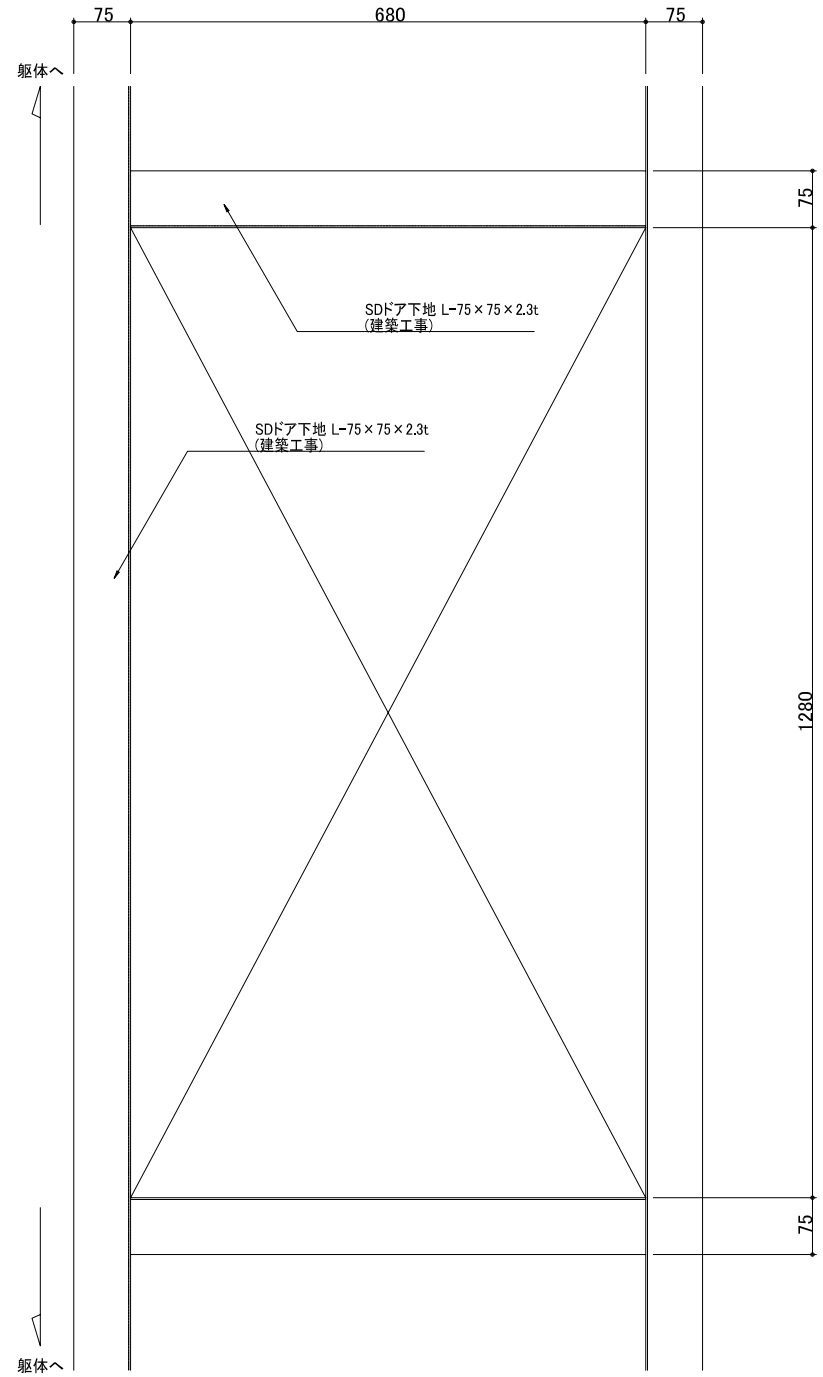

SD人通点検口詳細図(w600×h1200) S=1/10

日付	変更内容	特記事項
/ /		
/ /		
/ /		
/ /		

物件名称 地下湧水処理断熱システム標準納まり図
図面名称 各部詳細図
縮尺 A3:1/10 DATE 2020.12.11 FILENAME

設計	製図	担当	
/	/	/	/

スタイロ加工株式会社
〒162-0825 東京都新宿区神楽坂2-16-1 軽子坂田中ビル
TEL 03-5261-2966 FAX 03-5261-2967

NO. SK_013

【注意】
スタイロガルバ_フネン/SJの厚みはコア材(芯材)の厚みで表記されています。
鋼板を含めたパネル総厚みは約42mmとなります。

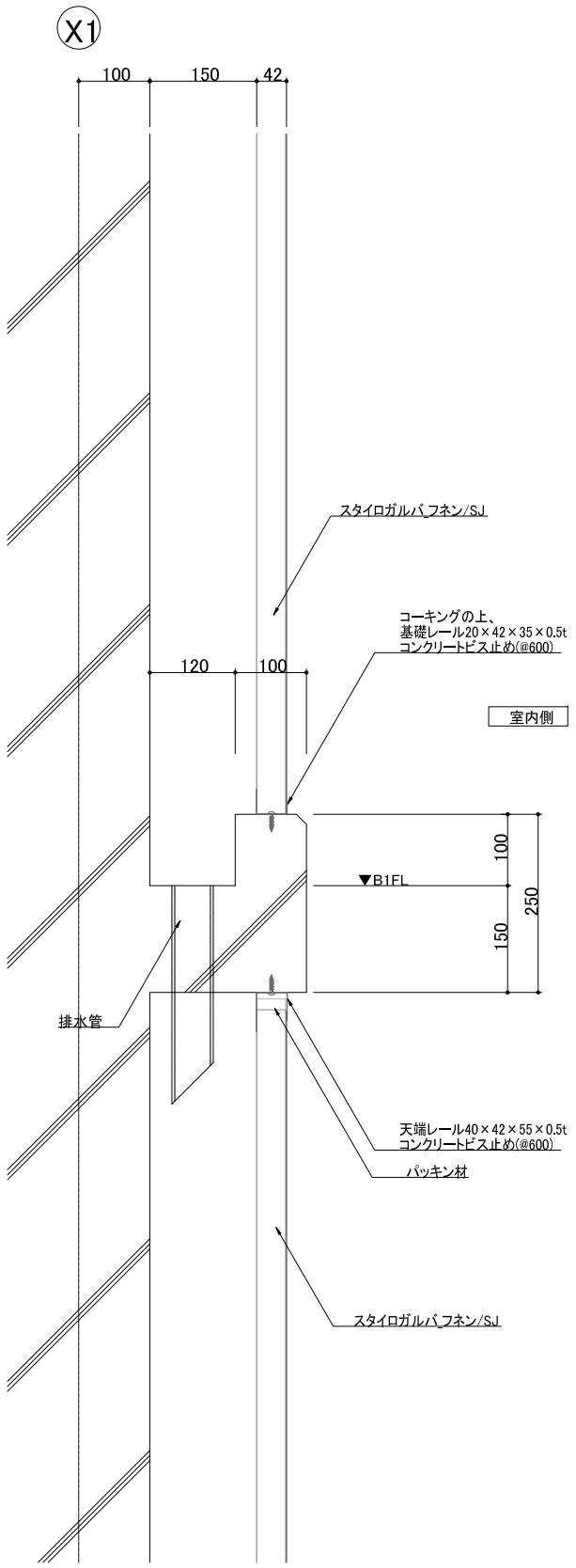

パネル2段継ぎ部詳細図1 S=1/10

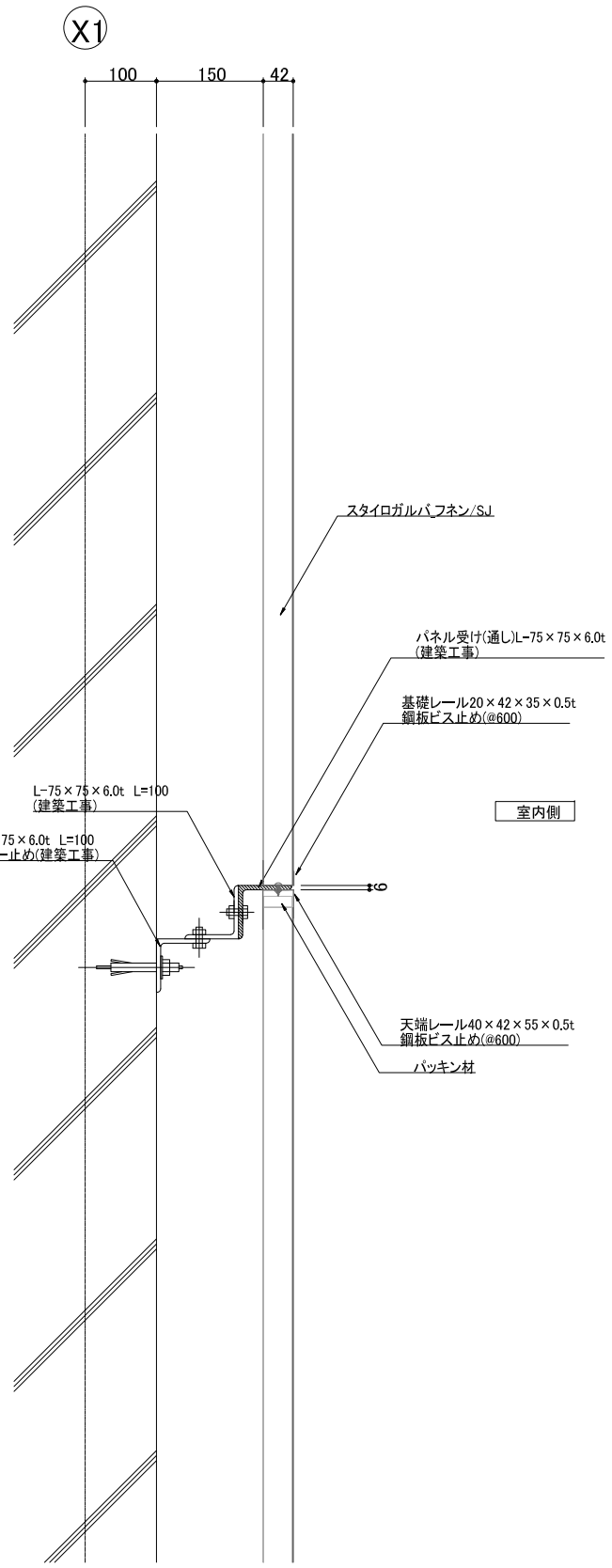

パネル2段継ぎ部詳細図2 S=1/10

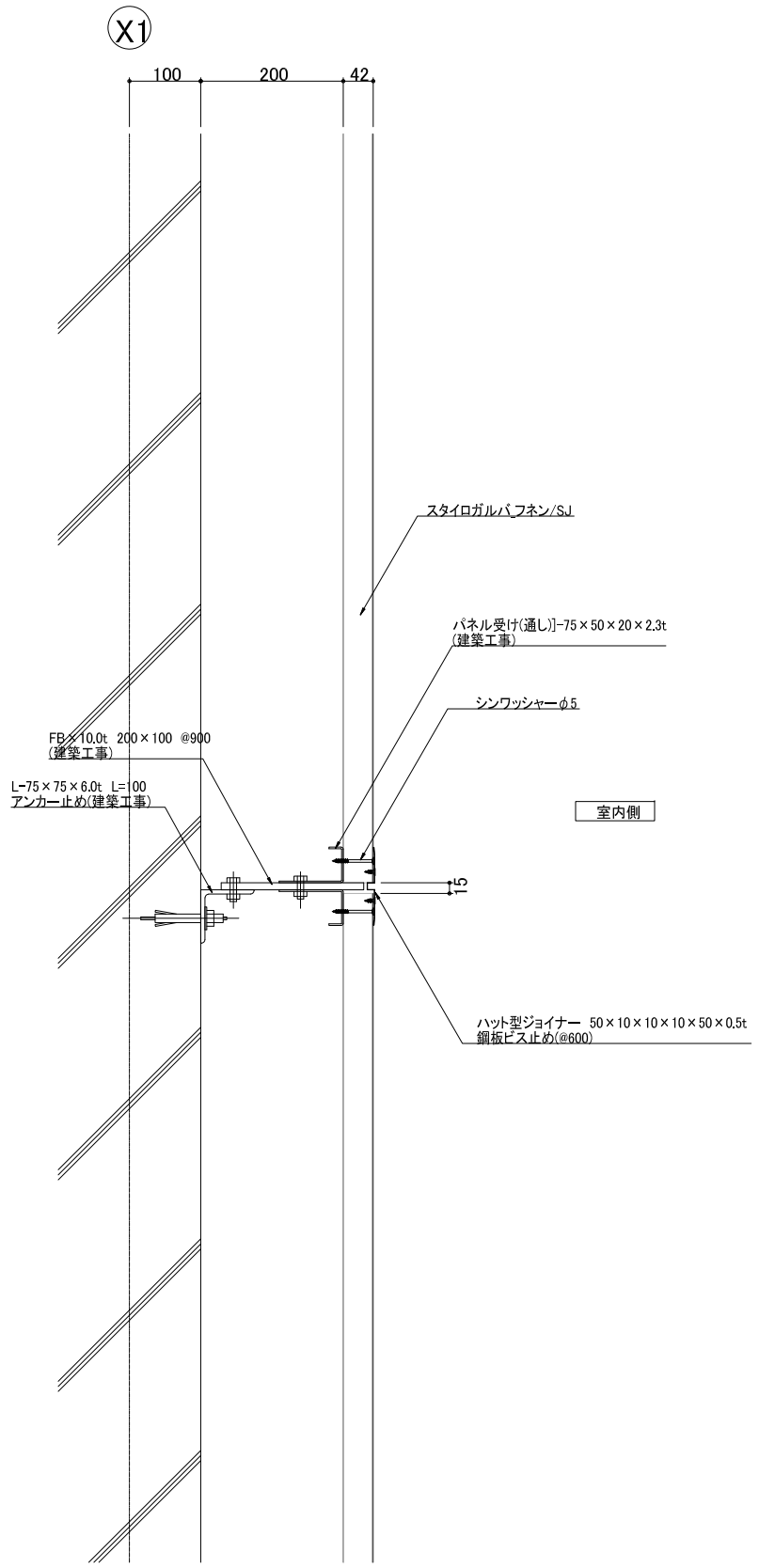

パネル2段継ぎ部詳細図2 S=1/10

日付	変更内容	特記事項
/ /		
/ /		
/ /		
/ /		

物件名称	地下湧水処理断熱システム標準納まり図		
図面名称	各部詳細図		
縮尺 A3:1/10	DATE 2020.12.02	FILENAME	

設計	製図	担当	
/	/	/	/

SW スタイロ加工株式会社
〒162-0825 東京都新宿区神楽坂2-16-1 軽子坂田中ビル
TEL 03-5261-2966 FAX 03-5261-2967

NO. SK_014

【注意】
スタイロガルバ_フネン/SJの厚みはコア材(芯材)の厚みで表記されています。
鋼板を含めたパネル総厚みは約42mmとなります。

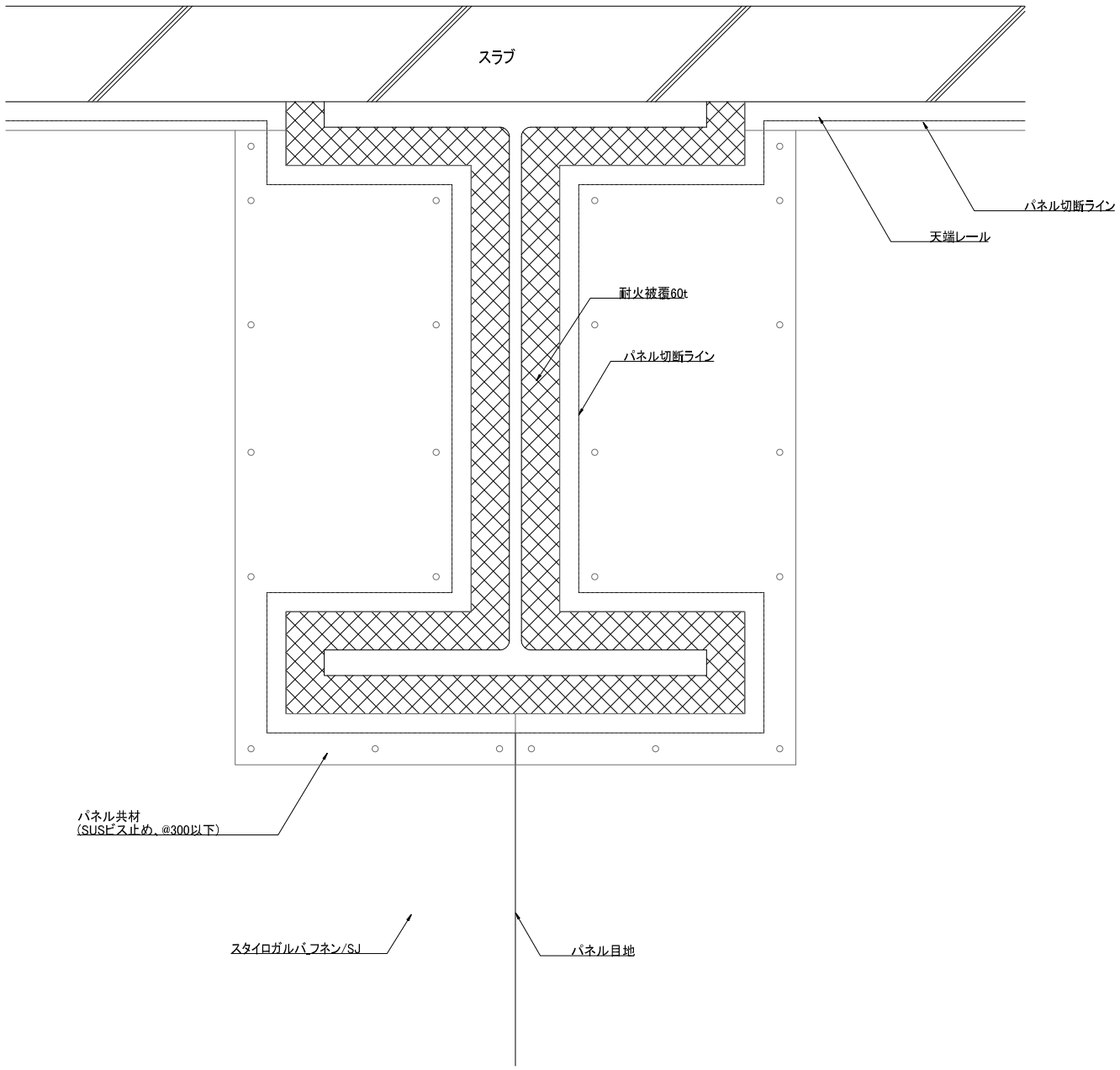

梁廻り詳細図(パネル目地がH鋼芯の場合)

(例:H-900×600×19×40)

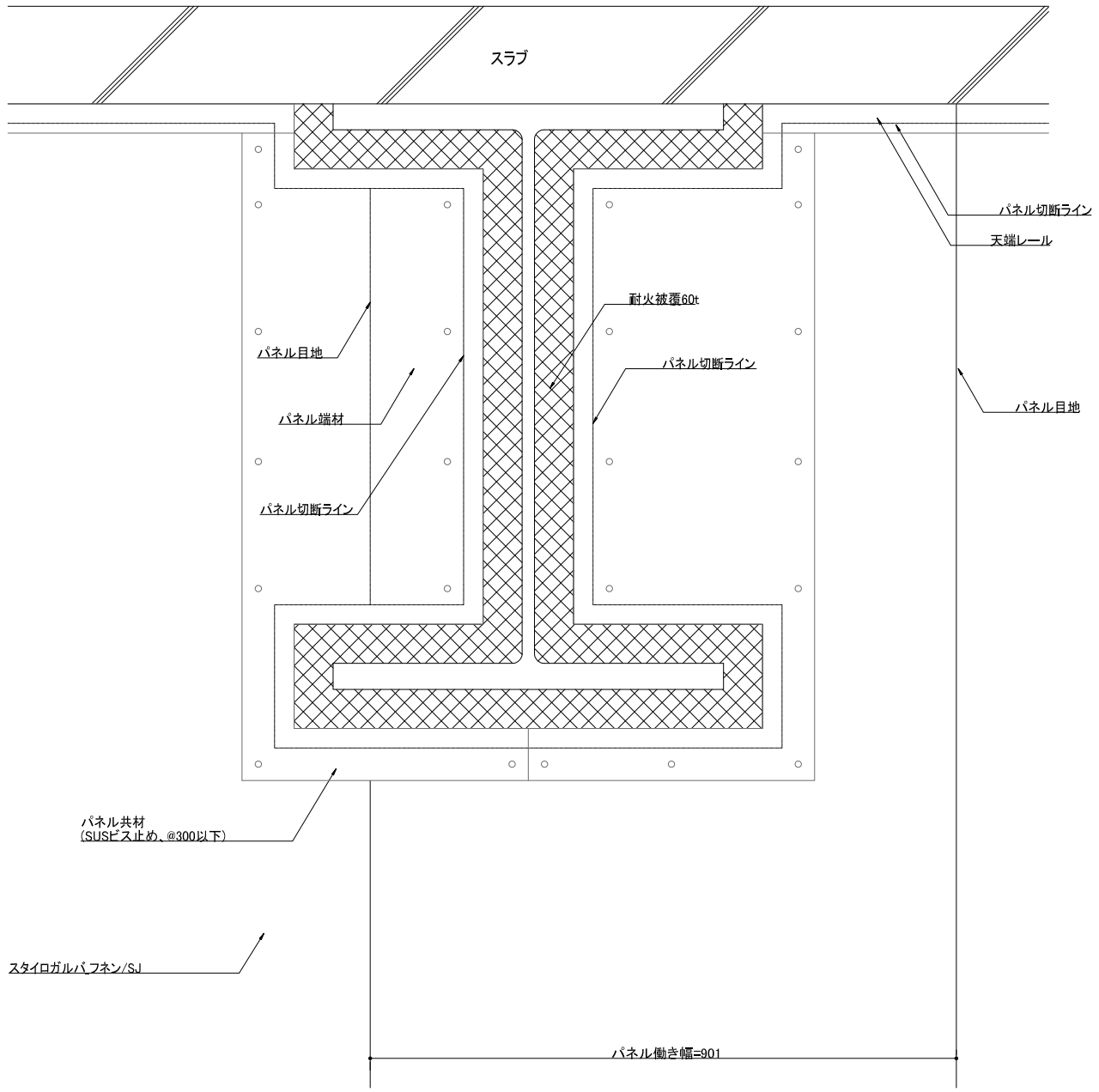

梁廻り詳細図(パネル目地がH鋼芯からずれる場合)

(例:H-900×600×19×40)

日付	変更内容	特記事項
/ /		
/ /		
/ /		
/ /		

物件名称	地下湧水処理断熱システム標準納まり図		
図面名称	各部詳細図		
縮尺 A3:1/10	DATE 2020.12.02	FILENAME	

設計	製図	担当	
/	/	/	/

SW スタイロ加工株式会社
〒162-0825 東京都新宿区神楽坂2-16-1 軽子坂田中ビル
TEL 03-5261-2966 FAX 03-5261-2967

NO. SK_015

【注意】
スタイロガルバ_フネン/SJの厚みはコア材(芯材)の厚みで表記されています。
鋼板を含めたパネル総厚みは約42mmとなります。

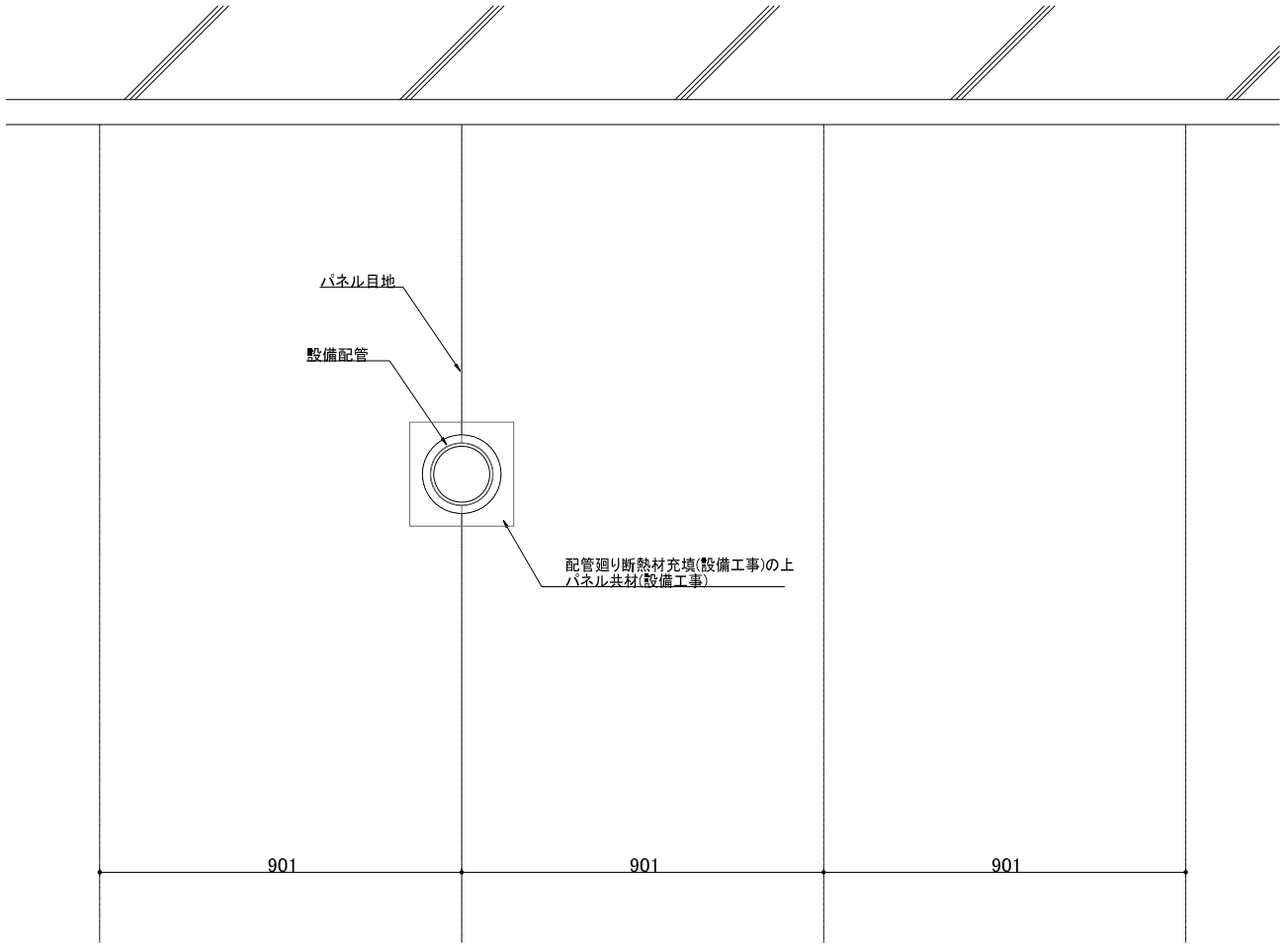

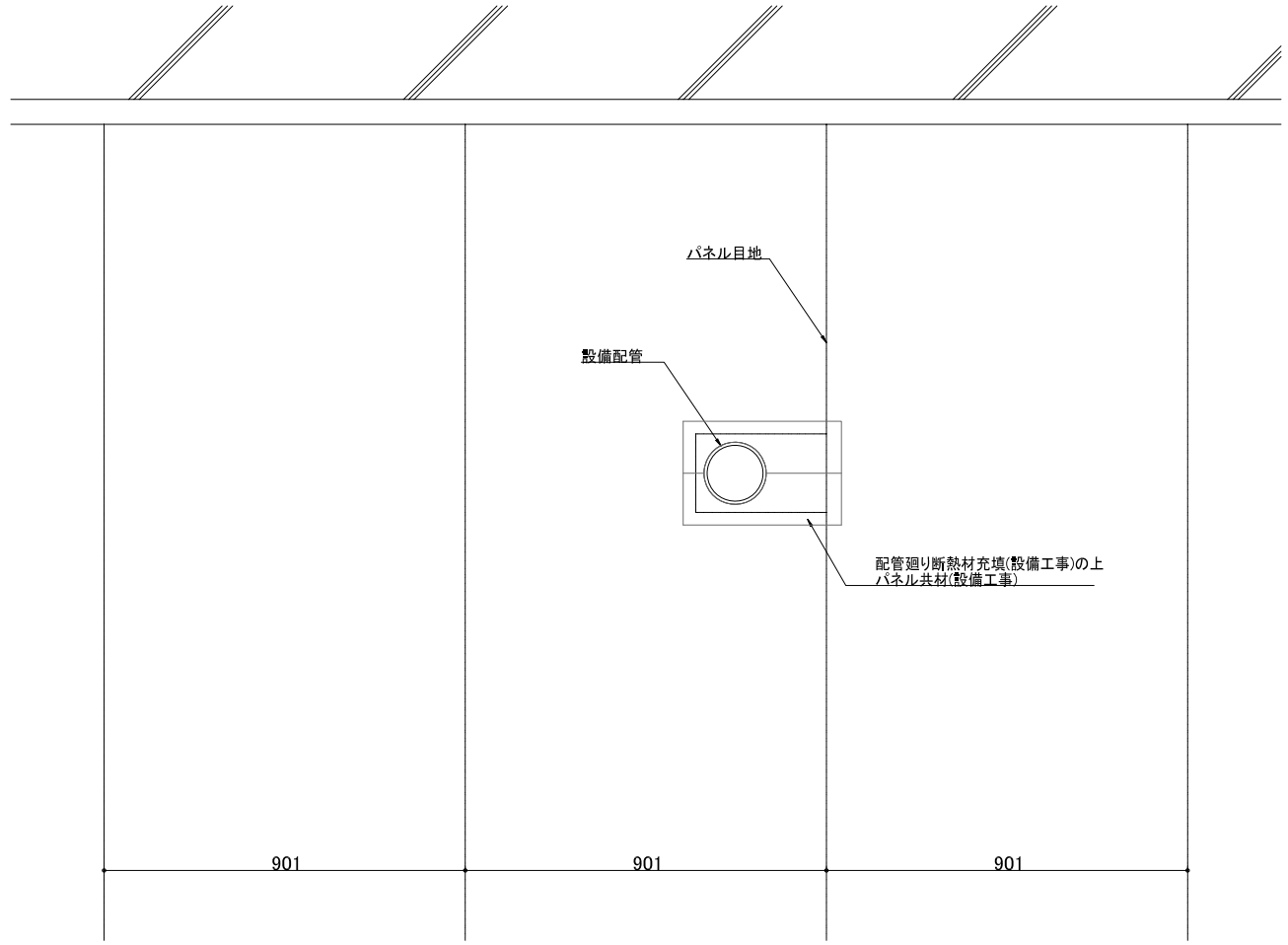

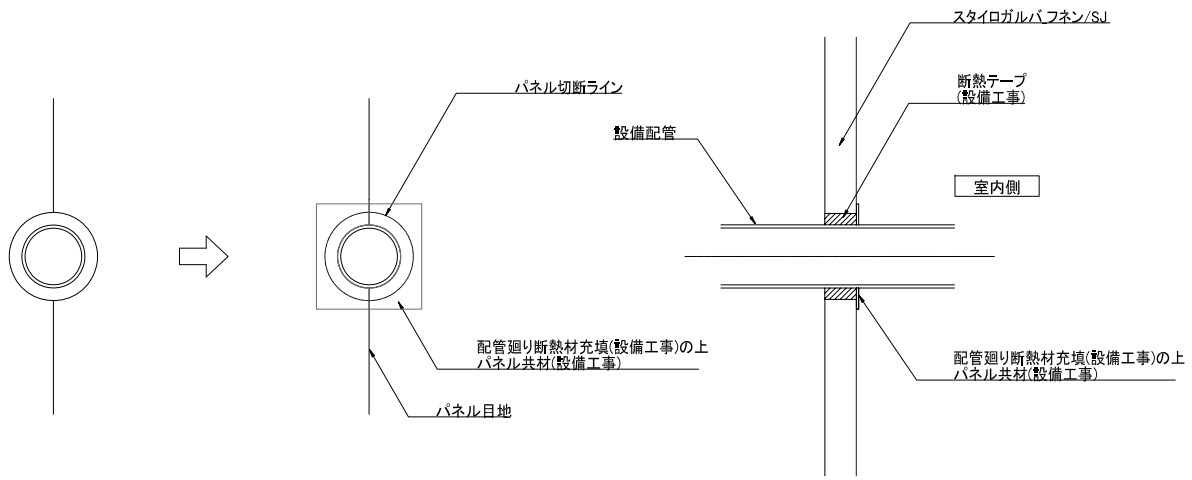

設備配管がパネルを跨ぐ場合

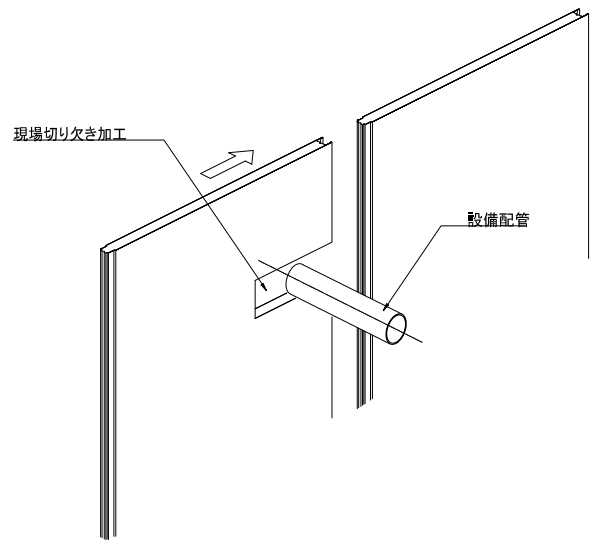

設備配管がパネルを跨がない場合

日付	変更内容	特記事項
/ /		
/ /		
/ /		
/ /		

物件名称 地下湧水処理断熱システム標準納まり図
図面名称 各部詳細図
縮尺 A3:1/10 DATE 2020.12.02 FILENAME

設計	製図	担当	
/	/	/	/

SW スタイロ加工株式会社
〒162-0825 東京都新宿区神楽坂2-16-1 軽子坂田中ビル
TEL 03-5261-2966 FAX 03-5261-2967

NO. SK_016

【注意】
スタイロガルバフネン/SJの厚みはコア材(芯材)の厚みで表記されています。
鋼板を含めたパネル総厚みは約42mmとなります。

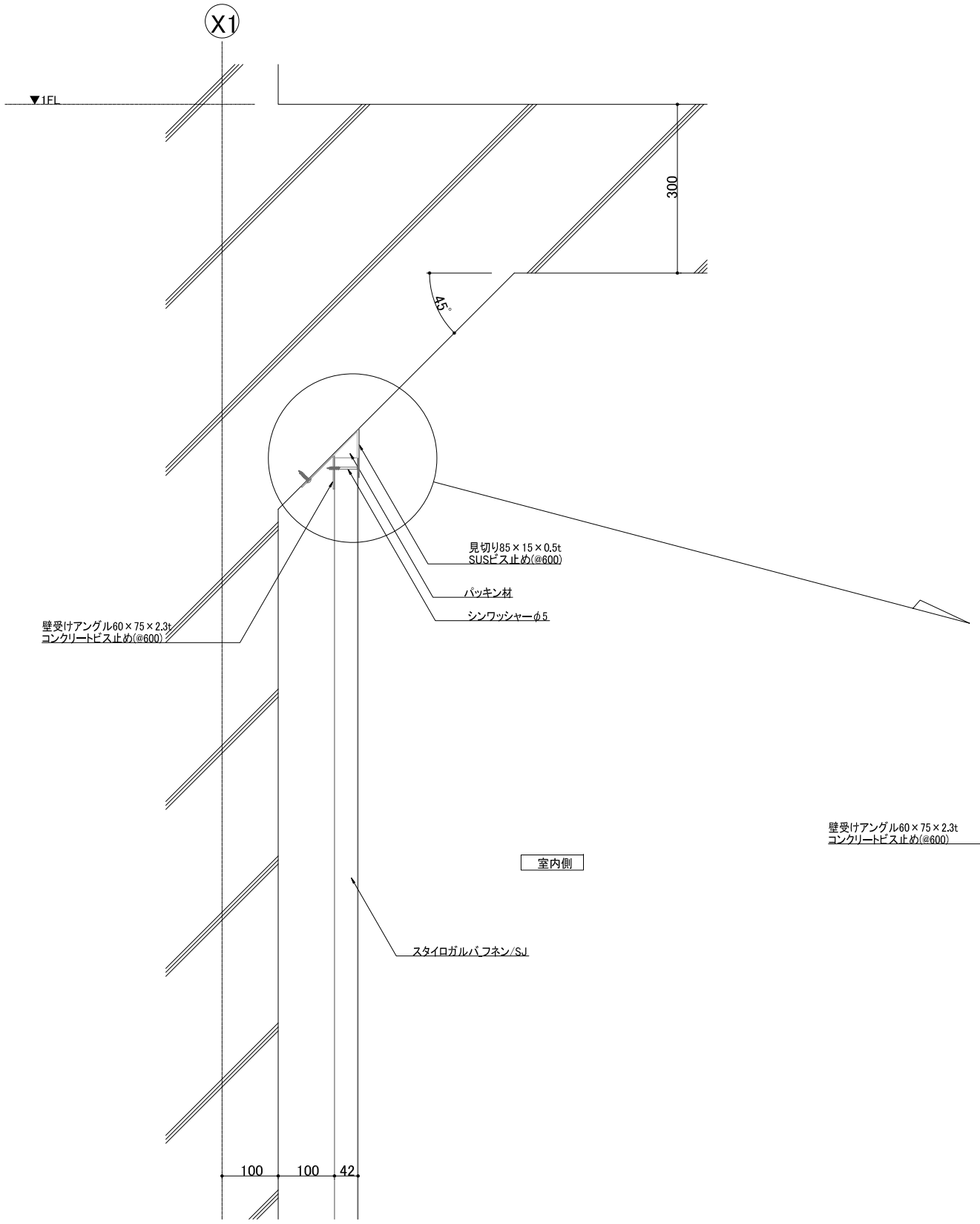

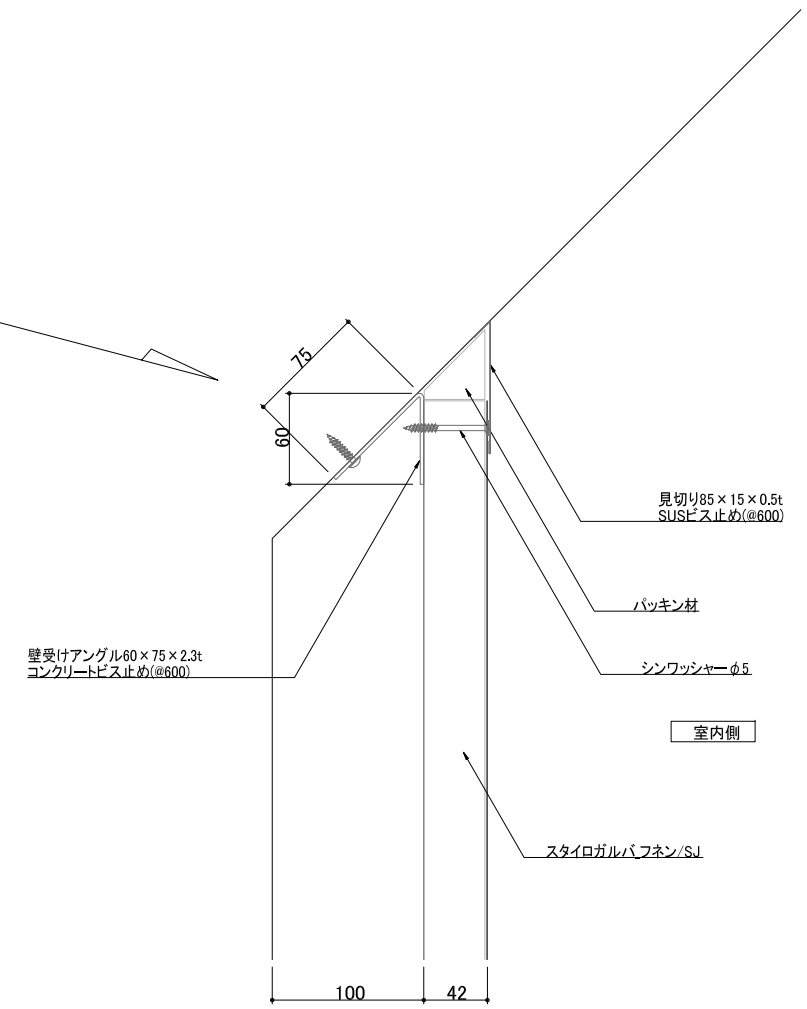

天端詳細図(ハンチ部) S=1/10

日付	変更内容	特記事項
/ /		
/ /		
/ /		
/ /		

物件名称	地下湧水処理断熱システム標準納まり図		設計	製図	担当		NO.
図面名称	各部詳細図		/	/	/	/	SK_017
縮尺 A3:1/10	DATE 2020.12.02	FILENAME					

SW スタイロ加工株式会社
〒162-0825 東京都新宿区神楽坂2-16-1 軽子坂田中ビル
TEL 03-5261-2966 FAX 03-5261-2967

【注意】
スタイロガルバ フネン/SJの厚みはコア材(芯材)の厚みで表記されています。
鋼板を含めたパネル総厚みは約42mmとなります。

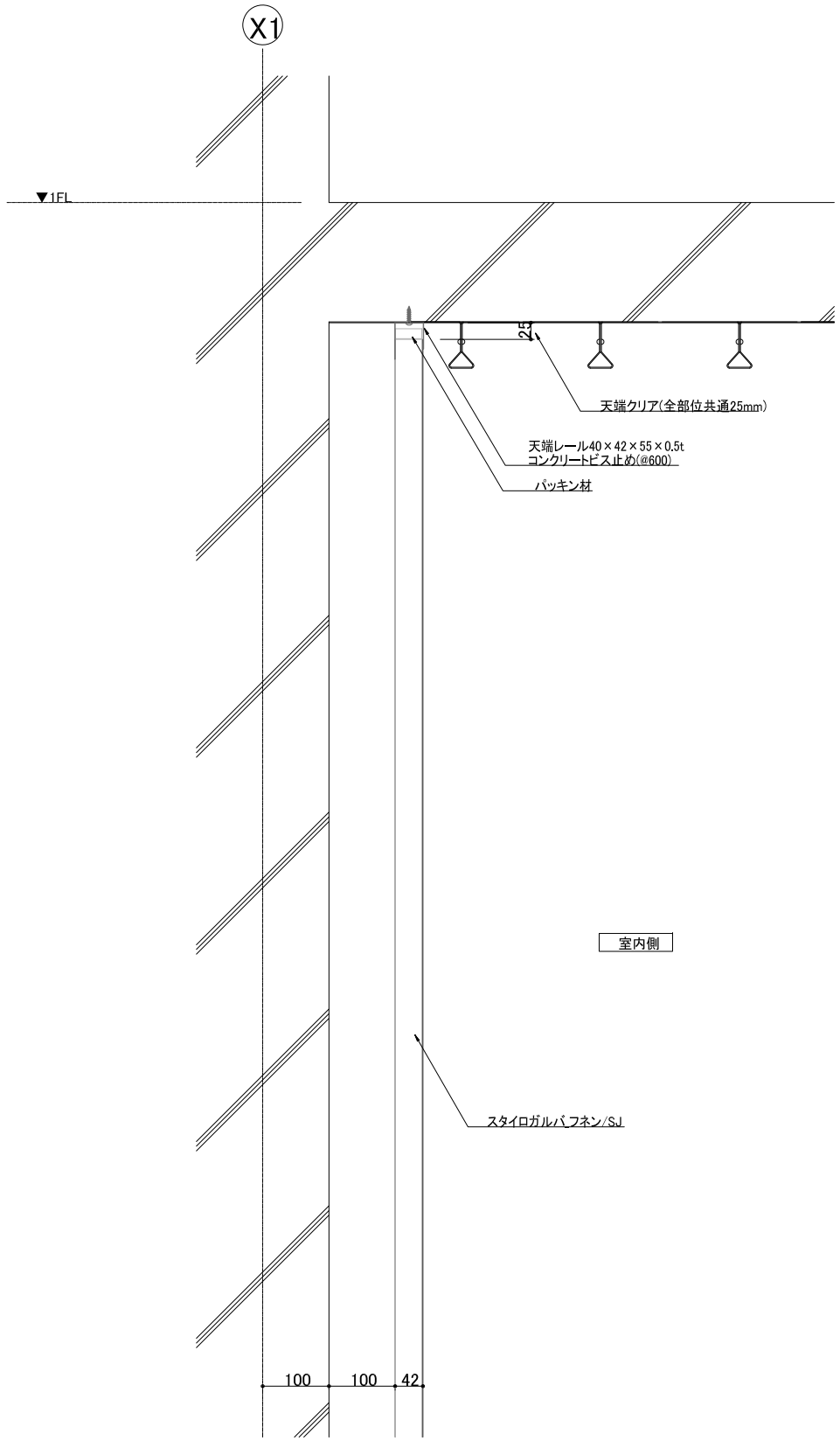

フラットデッキのリブと並行する場合 S=1/10

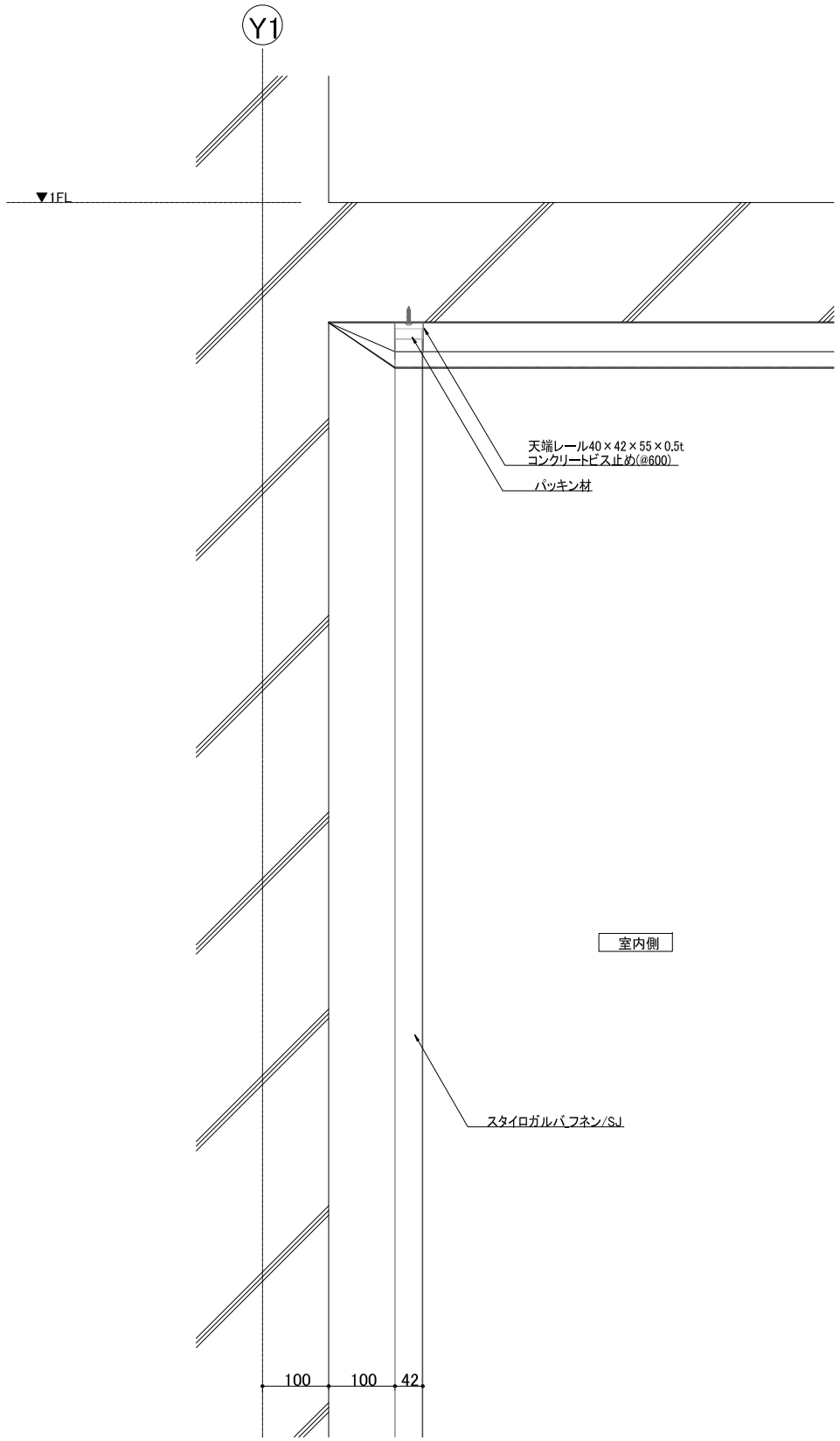

フラットデッキのリブと直交する場合 S=1/10

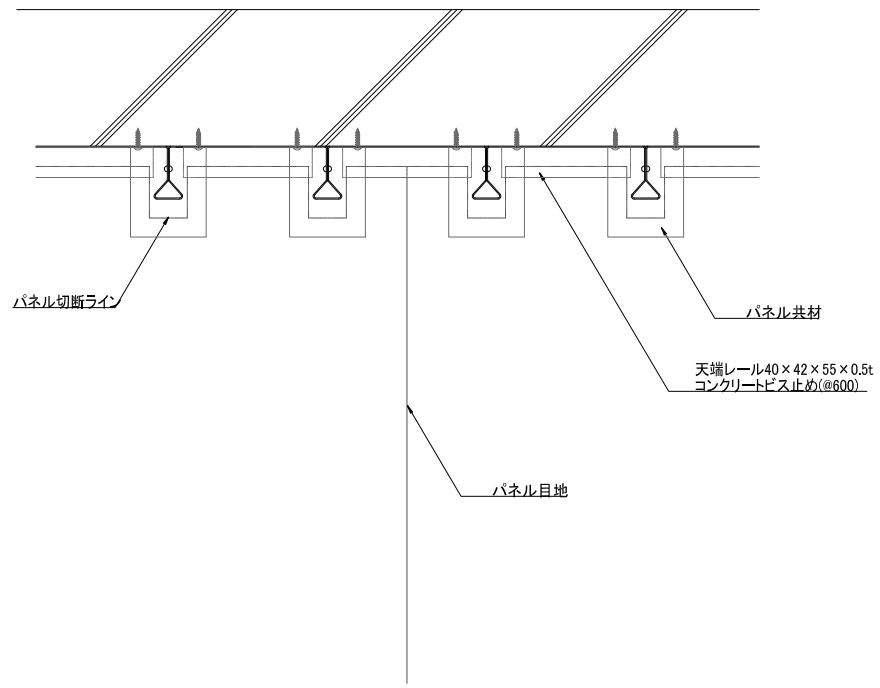

【お願い】
上記のようなフラットデッキのリブに合わせてのパネル立て込みは
通常の立て込みに比べ作業時間を要します。
リブ切断後のパネル立て込みをご検討ください。

日 付	変 更 内 容	特記事項
/ /		
/ /		
/ /		
/ /		

物件名称	地下湧水処理断熱システム標準納まり図		
図面名称	各部詳細図		
縮尺 A3:1/10	DATE 2020.12.02	FILENAME	

設計	製図	担当	
/	/	/	/

SW スタイロ加工株式会社
〒162-0825 東京都新宿区神楽坂2-16-1 軽子坂田中ビル
TEL 03-5261-2966 FAX 03-5261-2967

NO. SK_018

天端レール

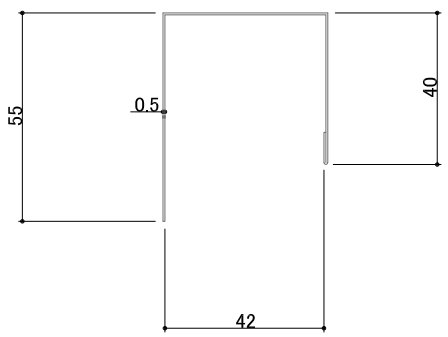

材質	カラー鋼板(フラット)0.5t、ガルバリウム鋼板0.5t
長さ	L=3,000mm
仕様	室内側ハゼ折り加工

見切り

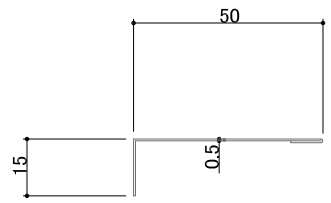

材質	カラー鋼板(フラット)0.5t、ガルバリウム鋼板0.5t
長さ	L=3,000mm
仕様	室内側ハゼ折り加工

出隅用アングル

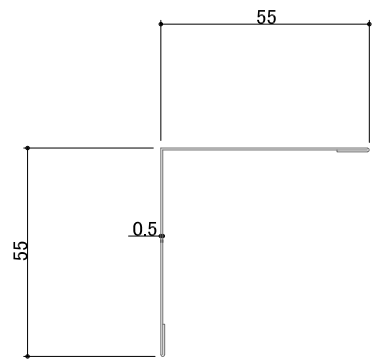

材質	カラー鋼板(フラット)0.5t、ガルバリウム鋼板0.5t
長さ	L=3,000mm
仕様	室内側ハゼ折り加工

パネル支持部材

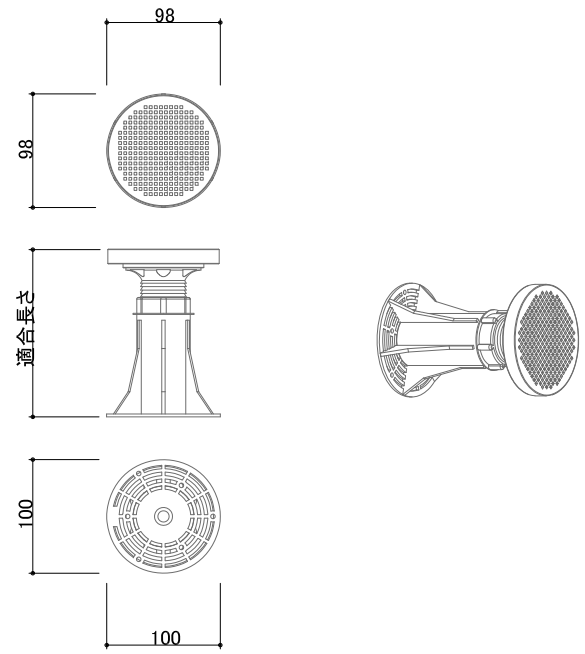

材質	樹脂製(フクビ マルチポスト)
適合長さ	31～275mm
仕様	–

基礎レール

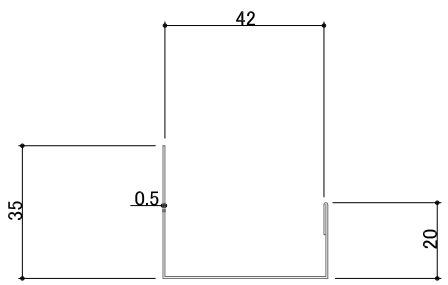

材質	カラー鋼板(フラット)0.5t、ガルバリウム鋼板0.5t
長さ	L=3,000mm
仕様	室内側ハゼ折り加工

入隅用アングル

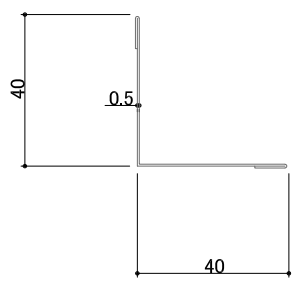

材質	カラー鋼板(フラット)0.5t、ガルバリウム鋼板0.5t
長さ	L=3,000mm
仕様	室内側ハゼ折り加工

壁受けアングル

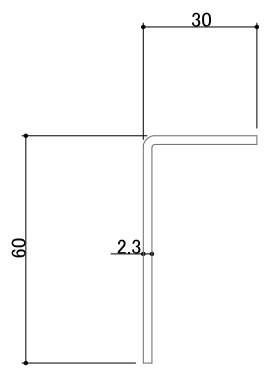

材質	溶融亜鉛メッキ鋼板2.3t
長さ	L=3,000mm
仕様	–

日付	変更内容	特記事項
/ /		
/ /		
/ /		
/ /		

物件名称 地下湧水処理断熱システム標準納まり図
図面名称 標準副資材形状図
縮尺 A3:1/10 DATE 2020.12.02 FILENAME

設計	製図	担当	
/	/	/	/

SW スタイロ加工株式会社
〒162-0825 東京都新宿区袴楽坂2-16-1 軽子坂田中ビル
TEL 03-5261-2966 FAX 03-5261-2967

NO. SK_019

【注意】
スタイロガルバフネン/SJの厚みはコア材(芯材)の厚みで表記されています。
鋼板を含めたパネル総厚みは約42mmとなります。

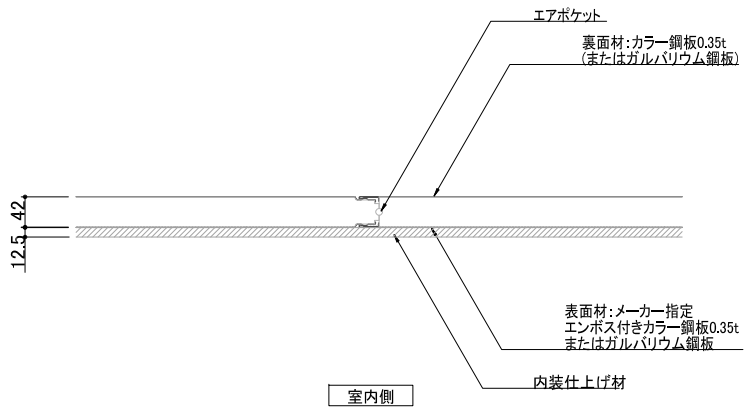

ジョイント詳細図 S=1/10

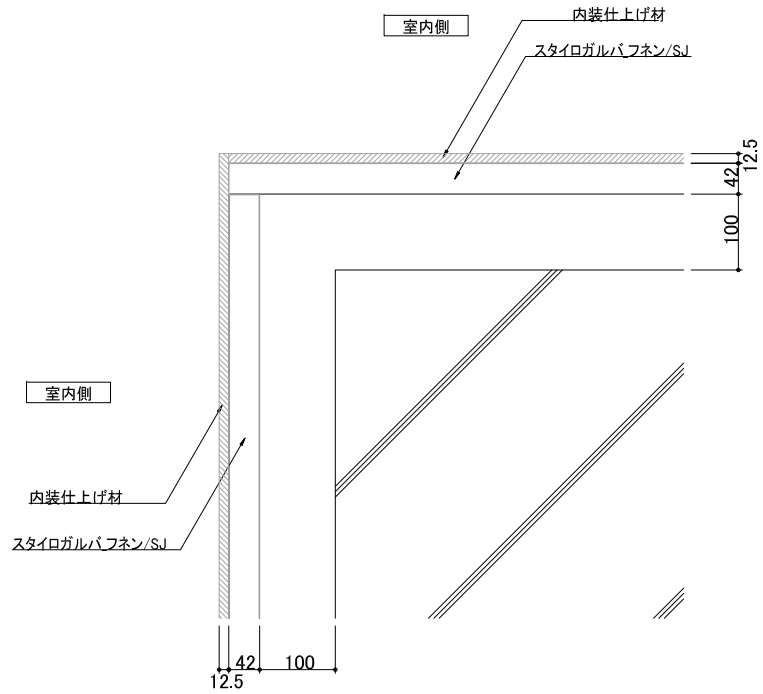

出隅詳細図 S=1/10

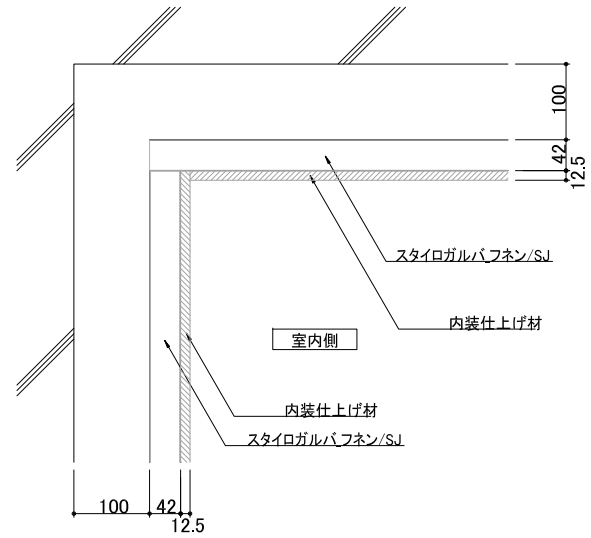

入隅詳細図 S=1/10

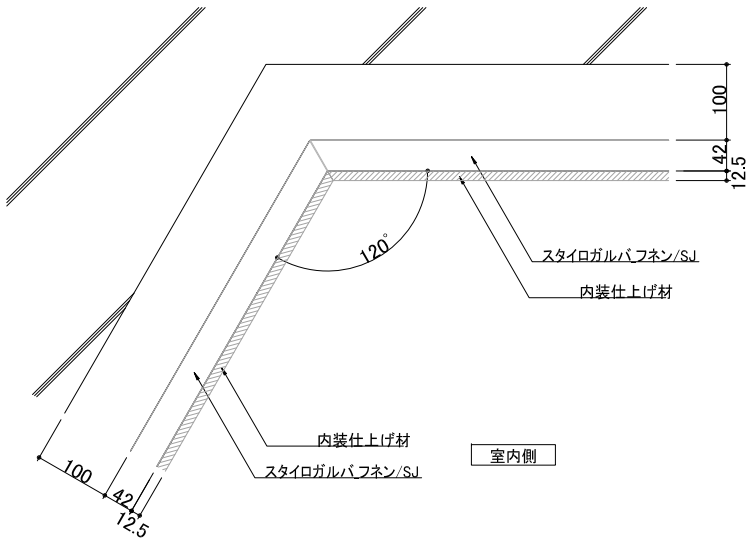

鈍角入隅詳細図 S=1/10

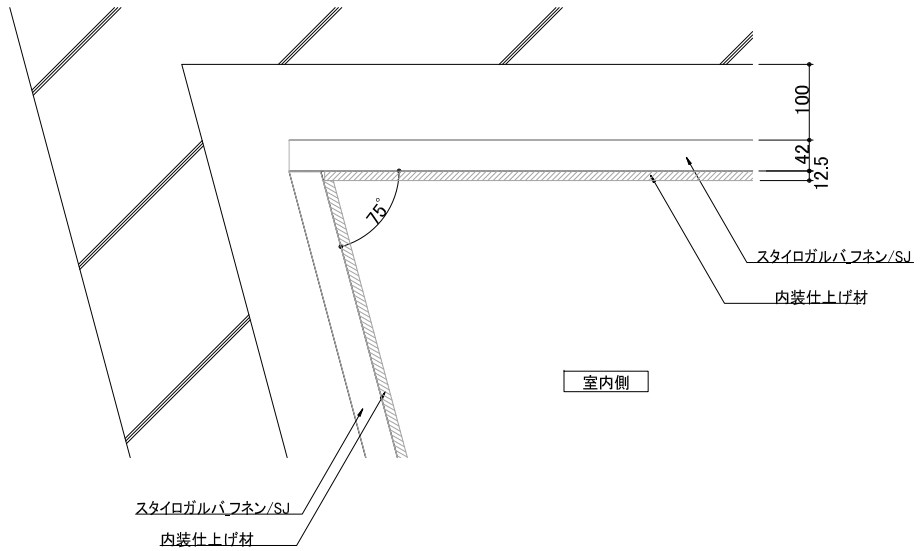

鋭角入隅詳細図 S=1/10

日付	変更内容	特記事項
/ /		
/ /		
/ /		
/ /		

物件名称 地下湧水処理断熱システム標準納まり図
図面名称 各部詳細図(室内側ボード貼りの場合)
縮尺 A3:1/10 DATE 2020.12.02 FILENAME

設計	製図	担当	
/	/	/	/

SW スタイロ加工株式会社
〒162-0825 東京都新宿区神楽坂2-16-1 軽子坂田中ビル
TEL 03-5261-2966 FAX 03-5261-2967

NO. SK_020

【注意】
スタイロガルバフネン/SJの厚みはコア材(芯材)の厚みで表記されています。
鋼板を含めたパネル総厚みは約42mmとなります。

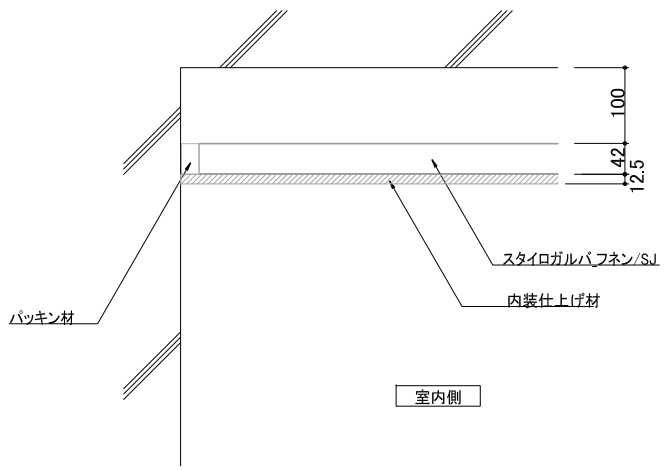

端部詳細図1 S=1/10

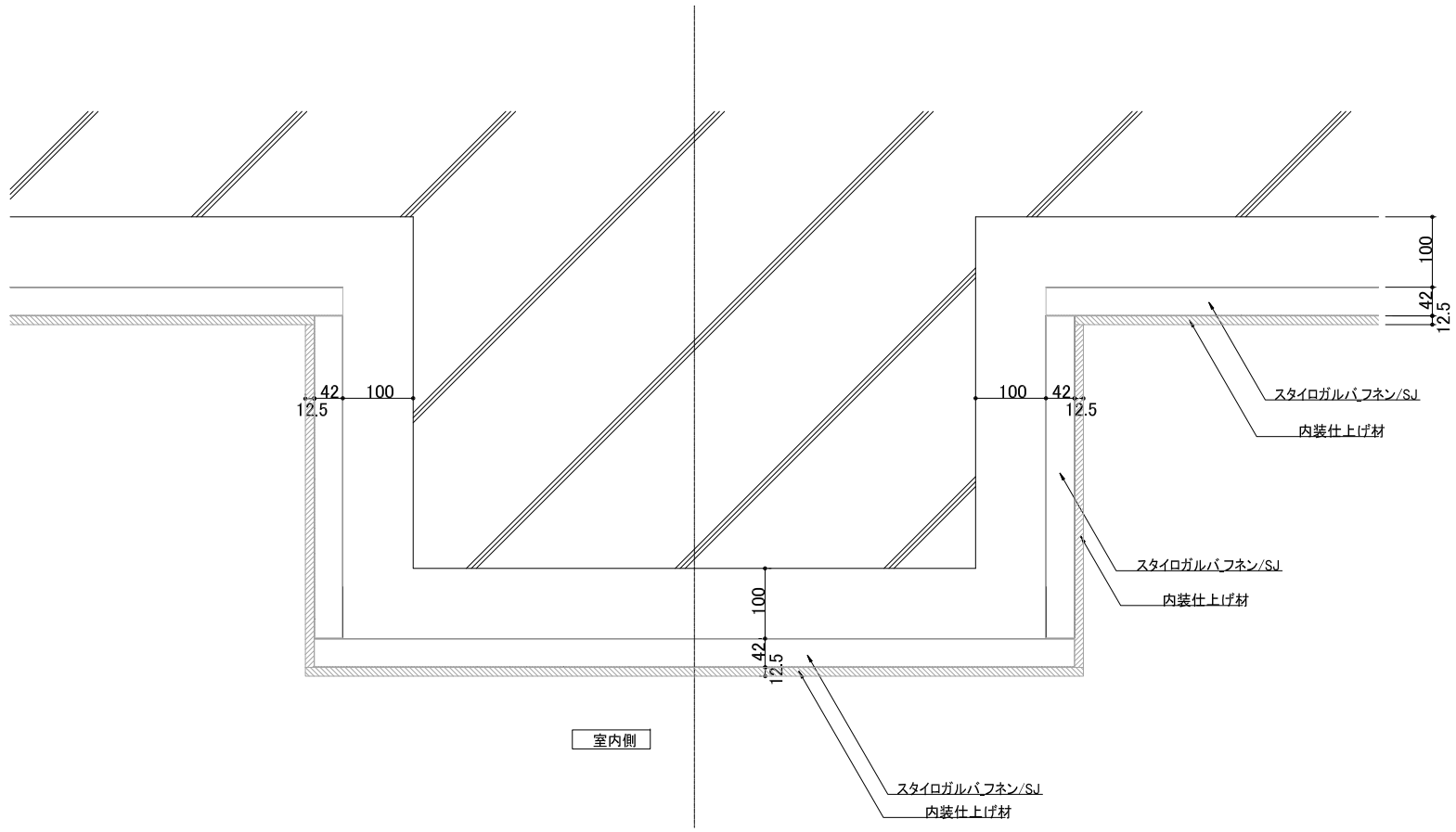

柱型詳細図 S=1/10

日付	変更内容	特記事項
/ /		
/ /		
/ /		
/ /		

物件名称	地下湧水処理断熱システム標準納まり図		設計	製図	担当	
図面名称	各部詳細図(室内側ボード貼りの場合)		/	/	/	/
縮尺 A3:1/10	DATE 2020.12.02	FILENAME				

SW スタイロ加工株式会社
〒162-0825 東京都新宿区神楽坂2-16-1 軽子坂田中ビル
TEL 03-5261-2966 FAX 03-5261-2967

NO. SK_021

【注意】
スタイロガルバフネン/SJの厚みはコア材(芯材)の厚みで表記されています。
鋼板を含めたパネル総厚みは約42mmとなります。

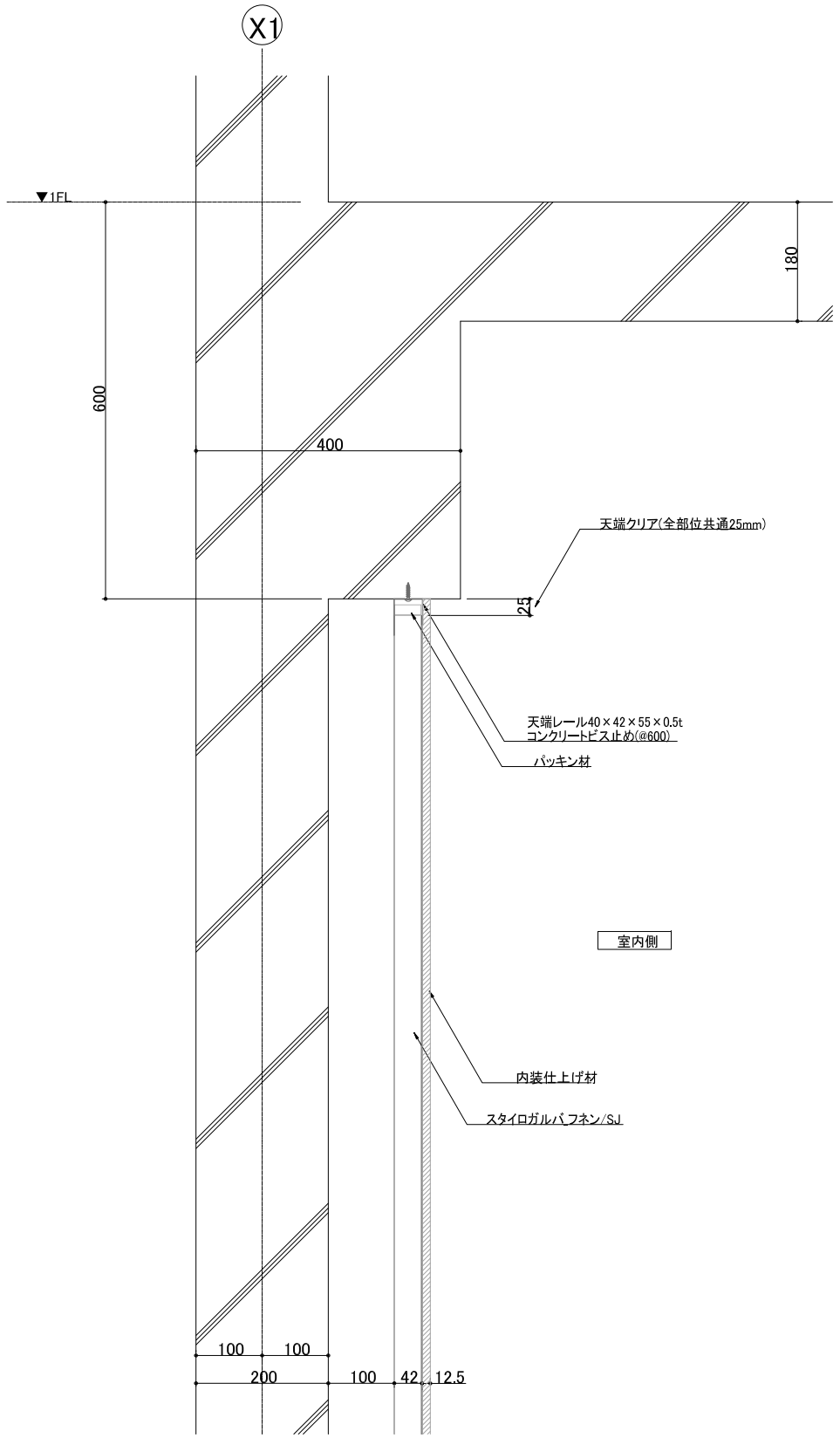

天端詳細図(自立型) S=1/10

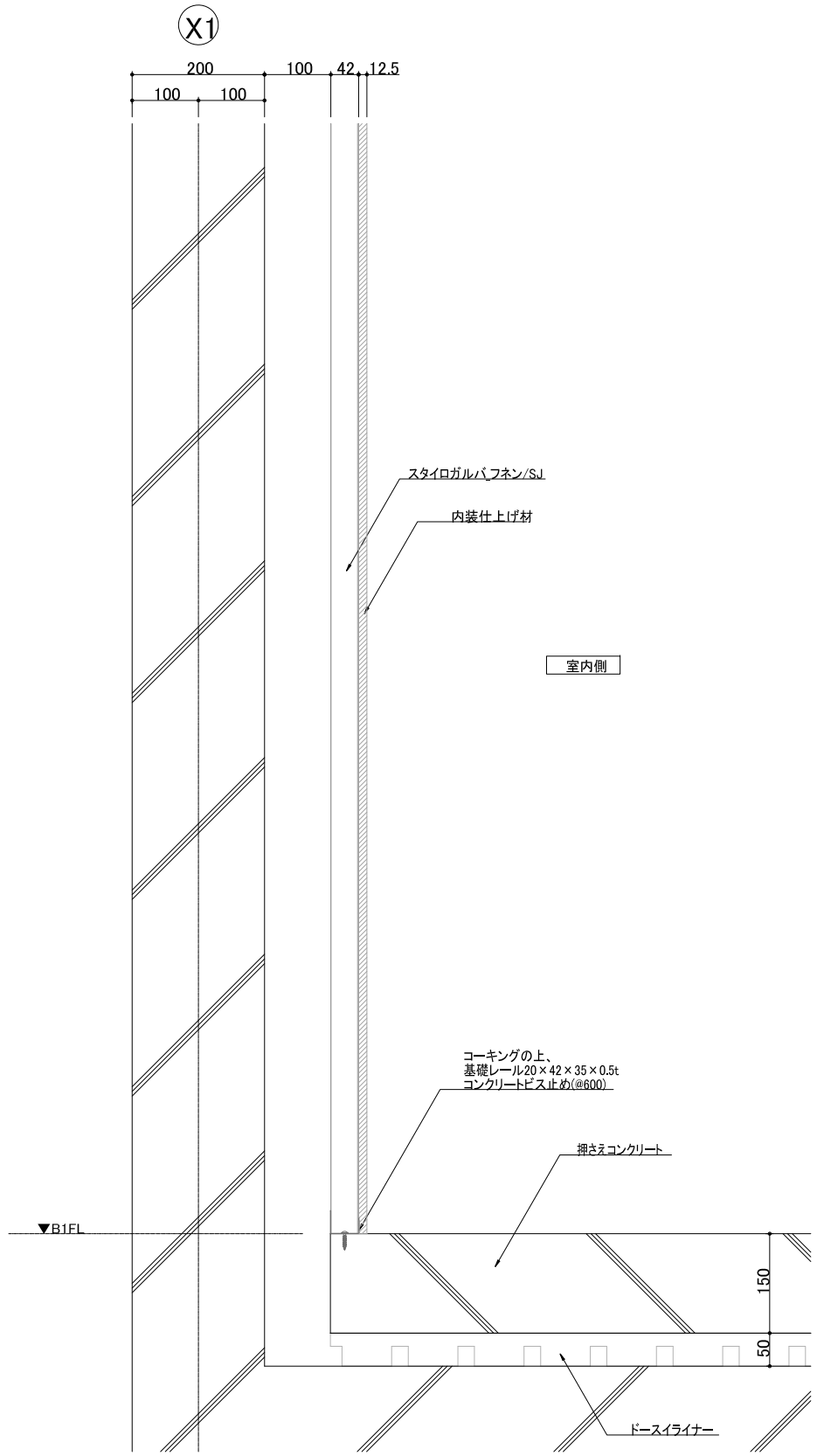

下端詳細図(自立型) S=1/10

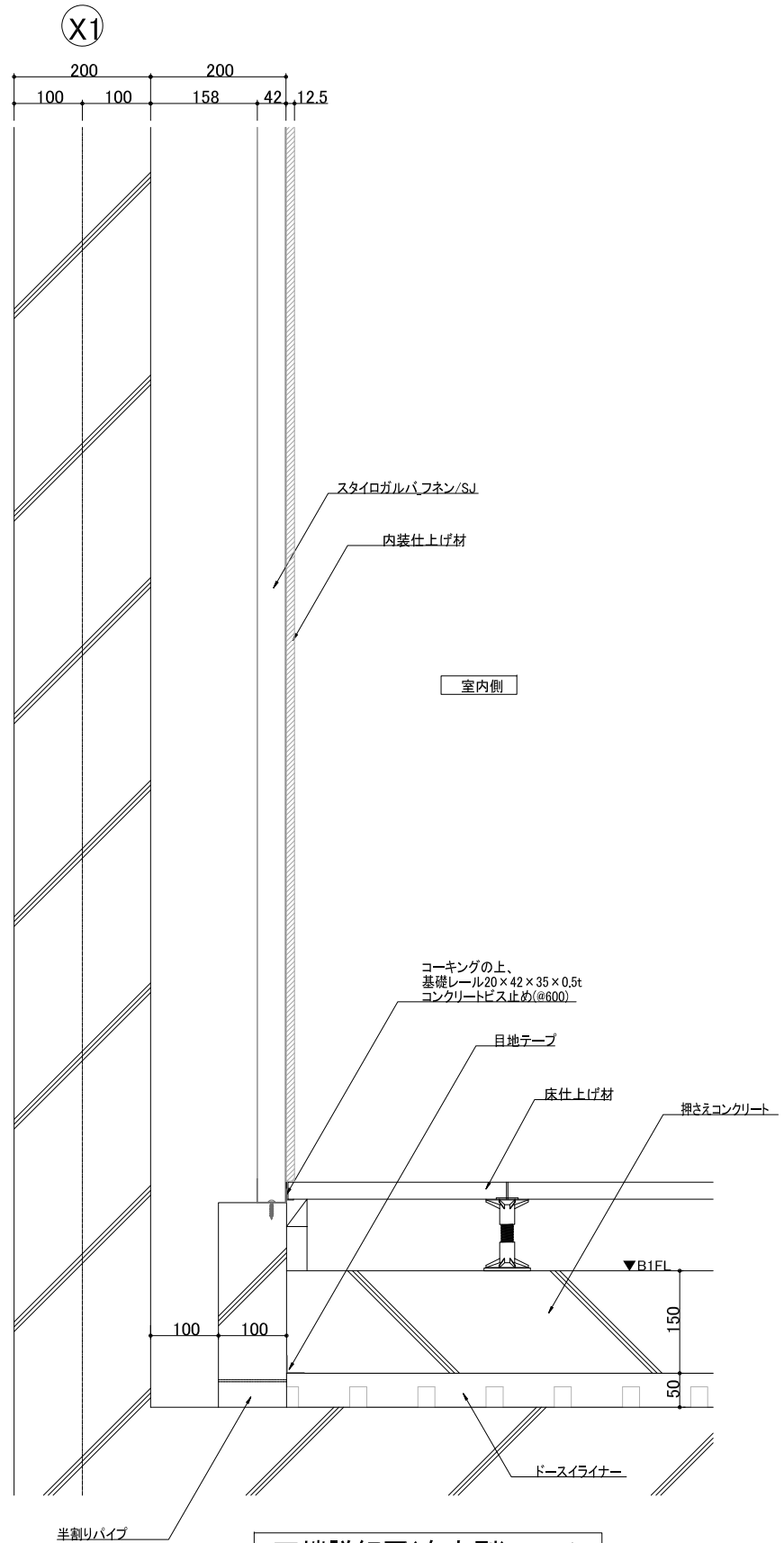

下端詳細図(自立型) S=1/10

日付	変更内容	特記事項
/ /		
/ /		
/ /		
/ /		

物件名称	地下湧水処理断熱システム標準納まり図		
図面名称	各部詳細図(室内側ボード貼りの場合)		
縮尺	A3:1/10	DATE 2020.12.02	FILENAME

設計	製図	担当	
/	/	/	/

SW スタイロ加工株式会社
〒162-0825 東京都新宿区神楽坂2-16-1 軽子坂田中ビル
TEL 03-5261-2966 FAX 03-5261-2967

NO. SK_022

【注意】
スタイロガルバフネン/SJの厚みはコア材(芯材)の厚みで表記されています。
鋼板を含めたパネル総厚みは約42mmとなります。

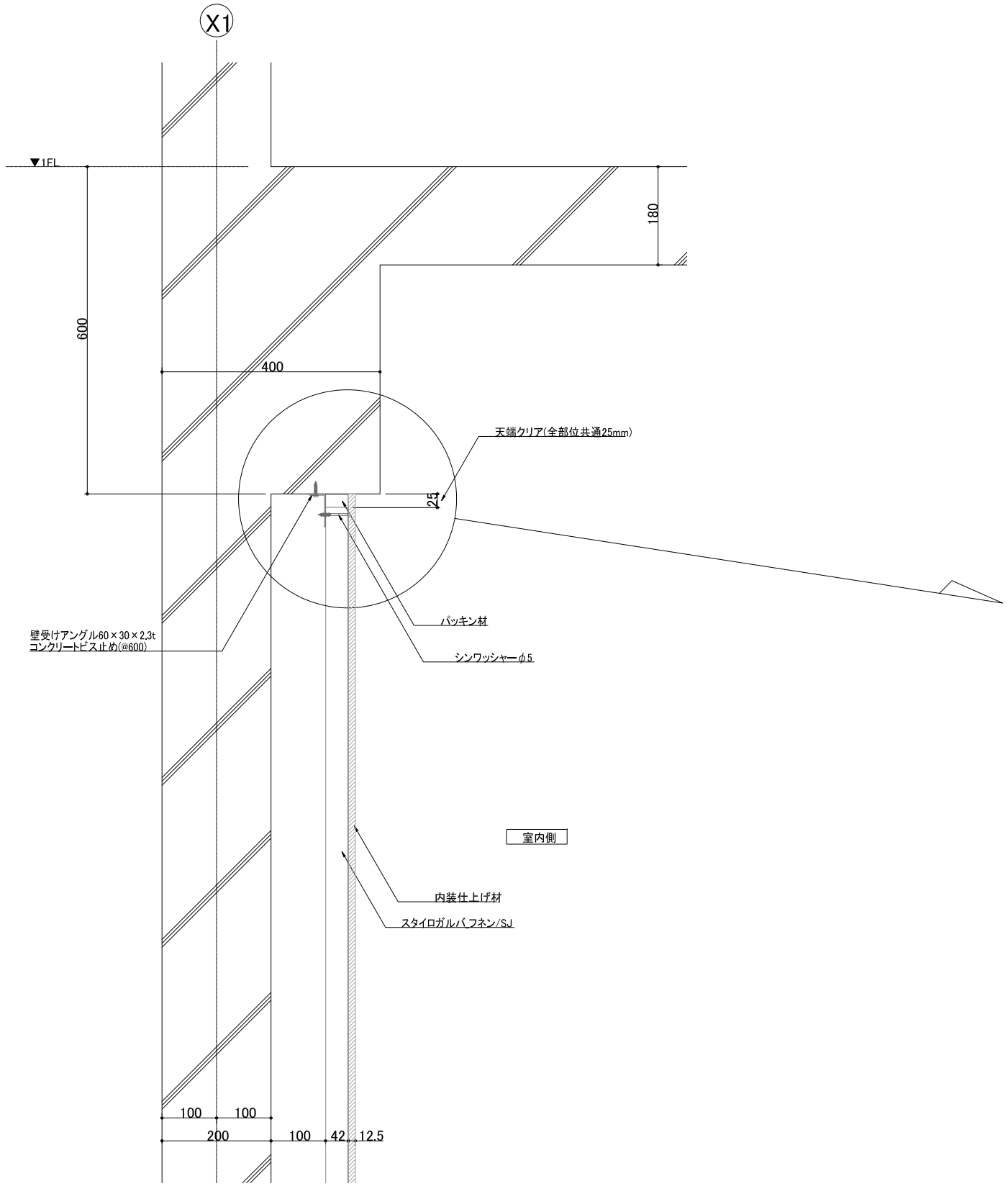

天端詳細図(ビス打ち型) S=1/10

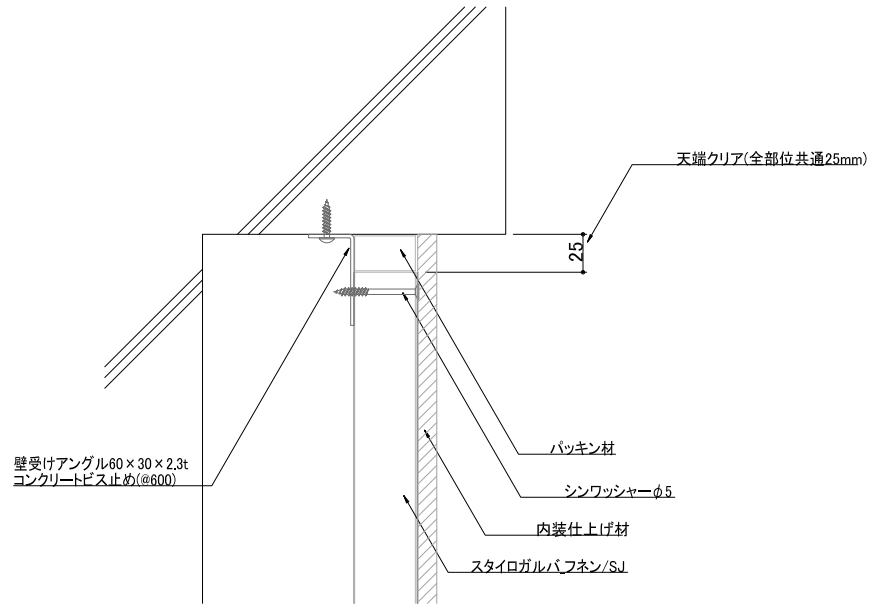

天端拡大図(ビス打ち型) S=1/5

日付	変更内容	特記事項	物件名称 地下湧水処理断熱システム標準納まり図	設計	製図	担当	
／ ／			図面名称 各部詳細図(室内側ボード貼りの場合)	／	／	／	／
／ ／			縮尺 A3:1/10 DATE 2020.12.02 FILENAME				
／ ／							
／ ／							

SW スタイロ加工株式会社
〒162-0825 東京都新宿区神楽坂2-16-1 軽子坂田中ビル
TEL 03-5261-2966 FAX 03-5261-2967

NO. SK_023

【注意】
スタイロガルバフネン/SJの厚みはコア材(芯材)の厚みで表記されています。
鋼板を含めたパネル総厚みは約42mmとなります。
ボード貼り面の表面材についてはメーカーにお任せください。

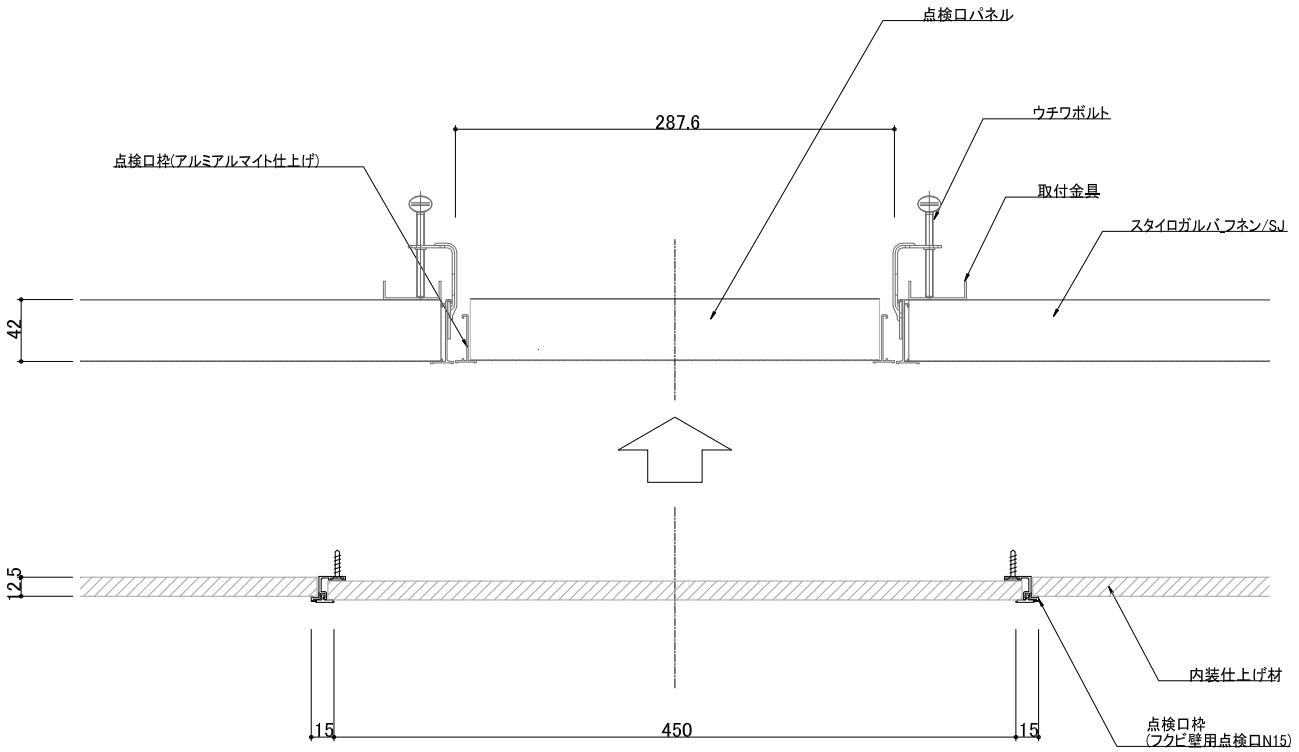

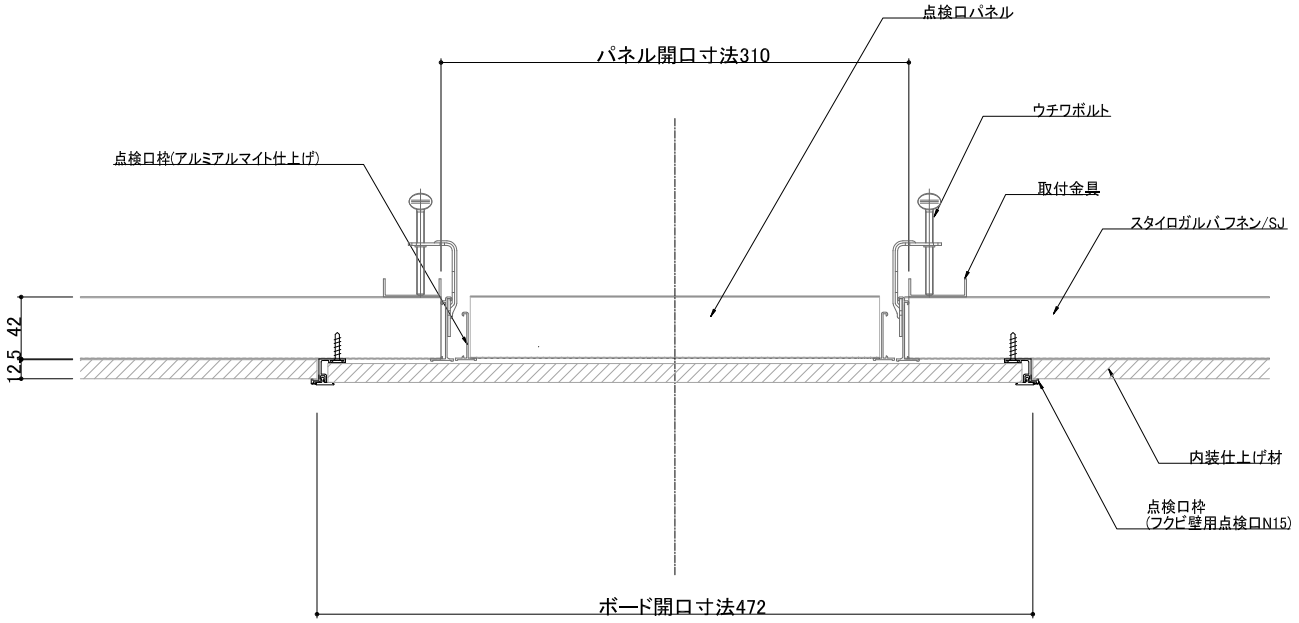

断熱点検口詳細図(300角) S=1/10

内装仕上げ材点検口(450角)

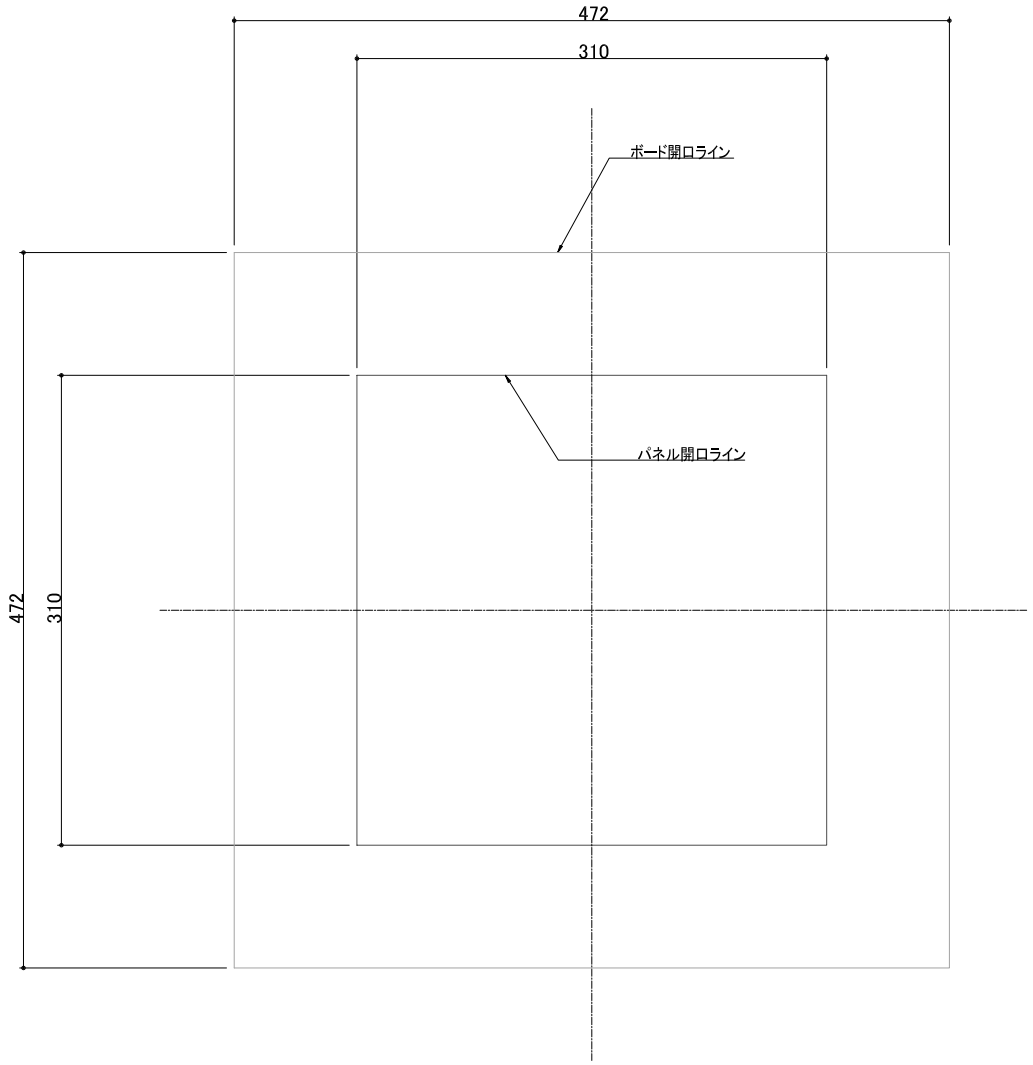

開口寸法図 S=1/10

日付	変更内容	特記事項
/ /		
/ /		
/ /		
/ /		

物件名称 地下湧水処理断熱システム標準納まり図
図面名称 各部詳細図(室内側ボード貼り1層の場合)
縮尺 A3:1/10 DATE 2020.12.02 FILENAME

設計	製図	担当	
/	/	/	/

SW スタイロ加工株式会社
〒162-0825 東京都新宿区神楽坂2-16-1 軽子坂田中ビル
TEL 03-5261-2966 FAX 03-5261-2967

NO. SK_024

【注意】
スタイロガルバフネン/SJの厚みはコア材(芯材)の厚みで表記されています。
鋼板を含めたパネル総厚みは約42mmとなります。
ボード貼り面の表面材についてはメーカーにお任せください。

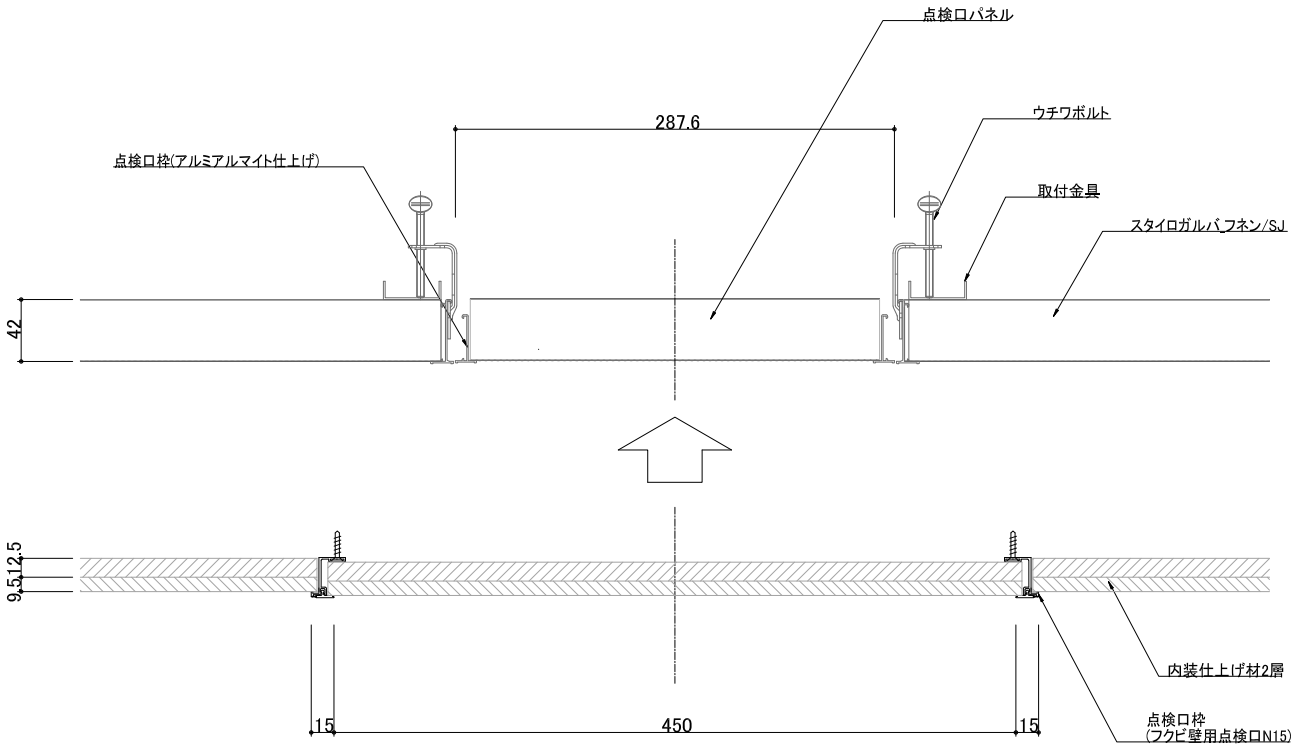

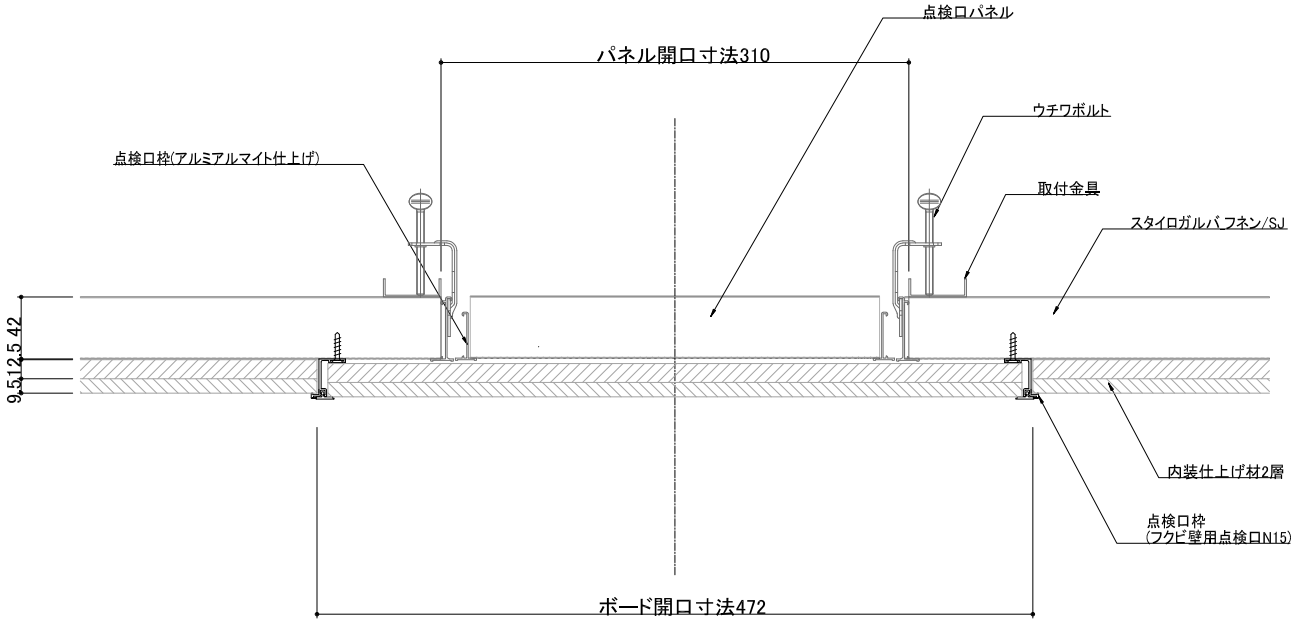

断熱点検口詳細図(300角) S=1/10

内装仕上げ材点検口(450角)

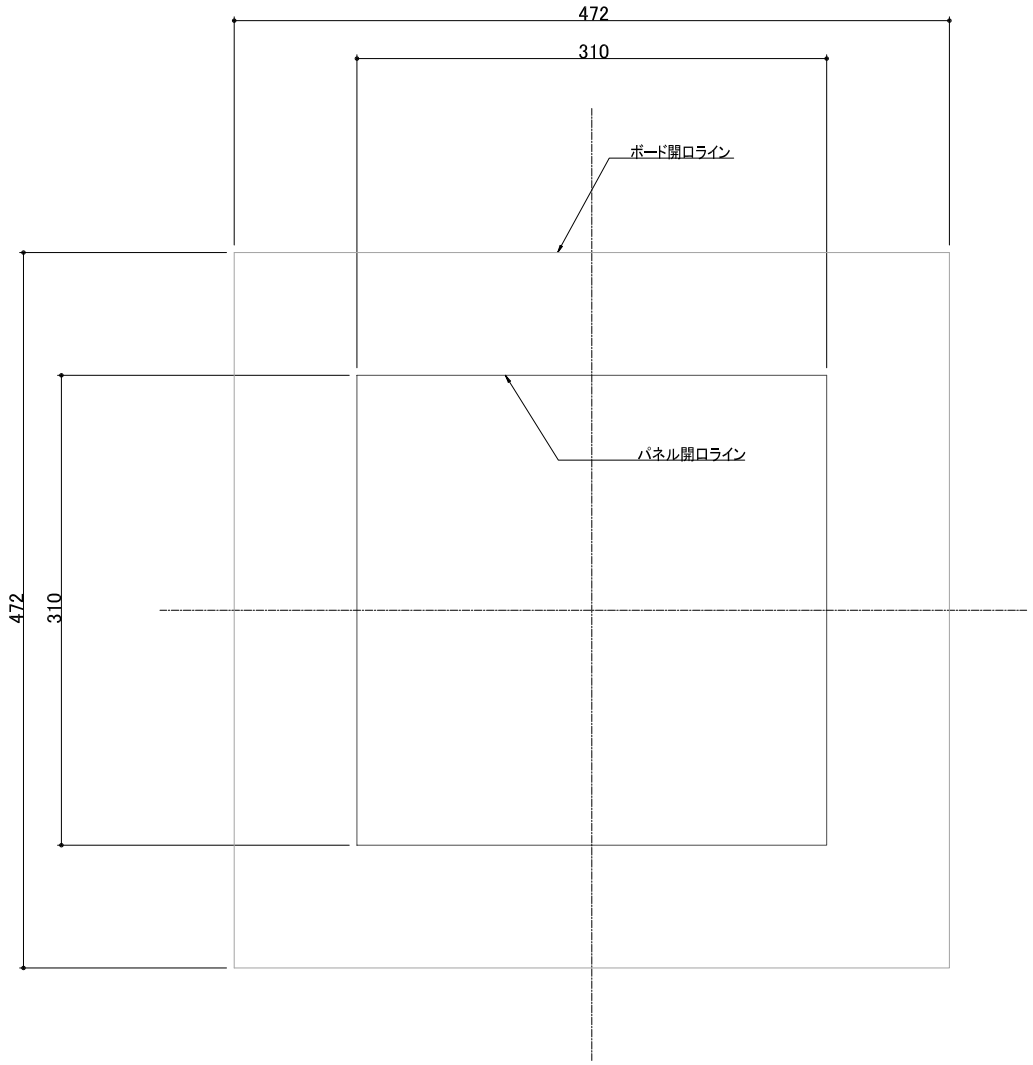

開口寸法図 S=1/10

日付	変更内容	特記事項
/ /		
/ /		
/ /		
/ /		

物件名称 地下湧水処理断熱システム標準納まり図
図面名称 各部詳細図(室内側ボード貼り2層の場合)
縮尺 A3:1/10 DATE 2020.12.02 FILENAME

設計	製図	担当	
/	/	/	/

SW スタイロ加工株式会社
〒162-0825 東京都新宿区神楽坂2-16-1 軽子坂田中ビル
TEL 03-5261-2966 FAX 03-5261-2967

NO. SK_025

【注意】
スタイロガルバ_フネン/SJの厚みはコア材(芯材)の厚みで表記されています。
鋼板を含めたパネル総厚みは約42mmとなります。

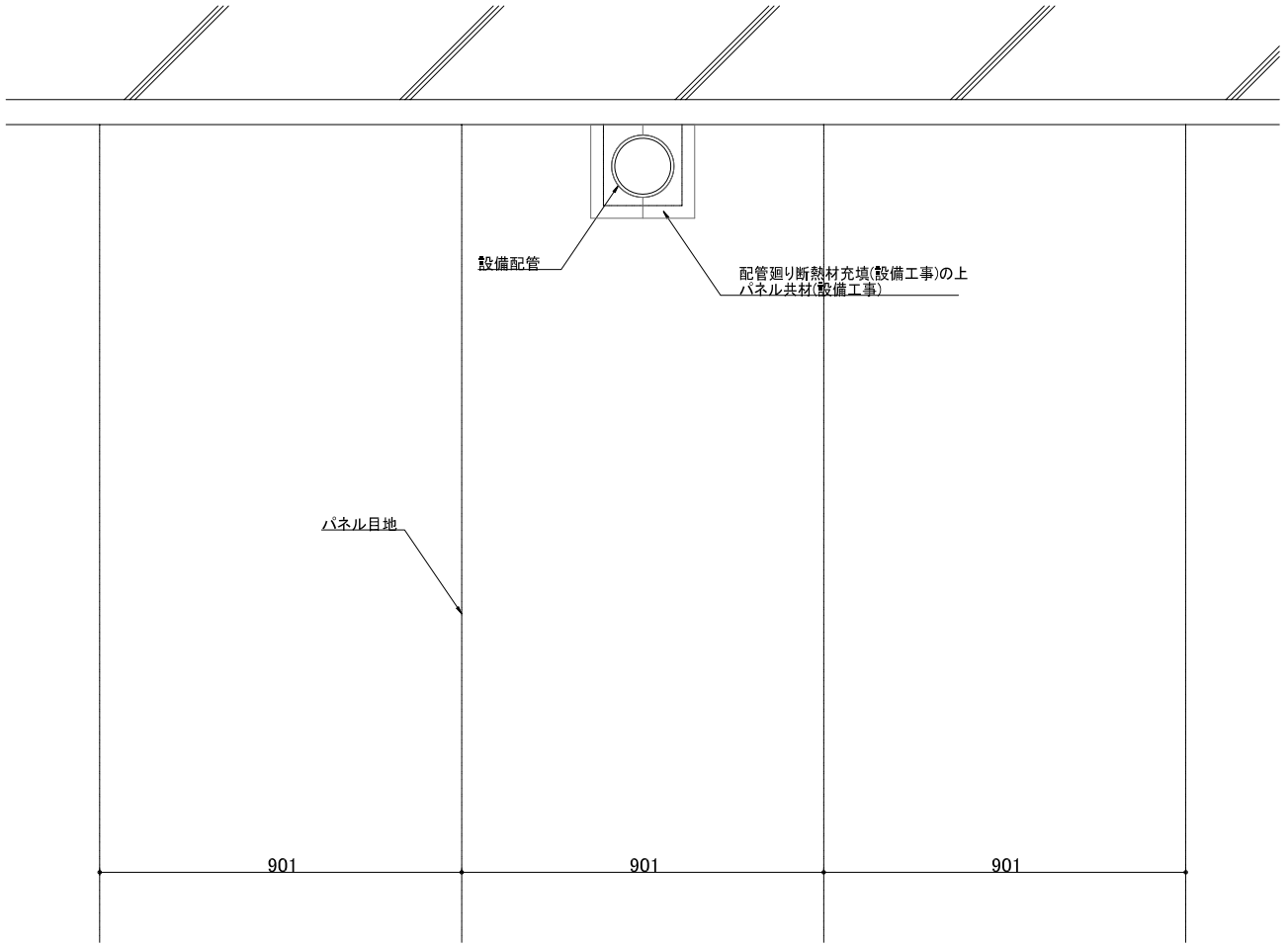

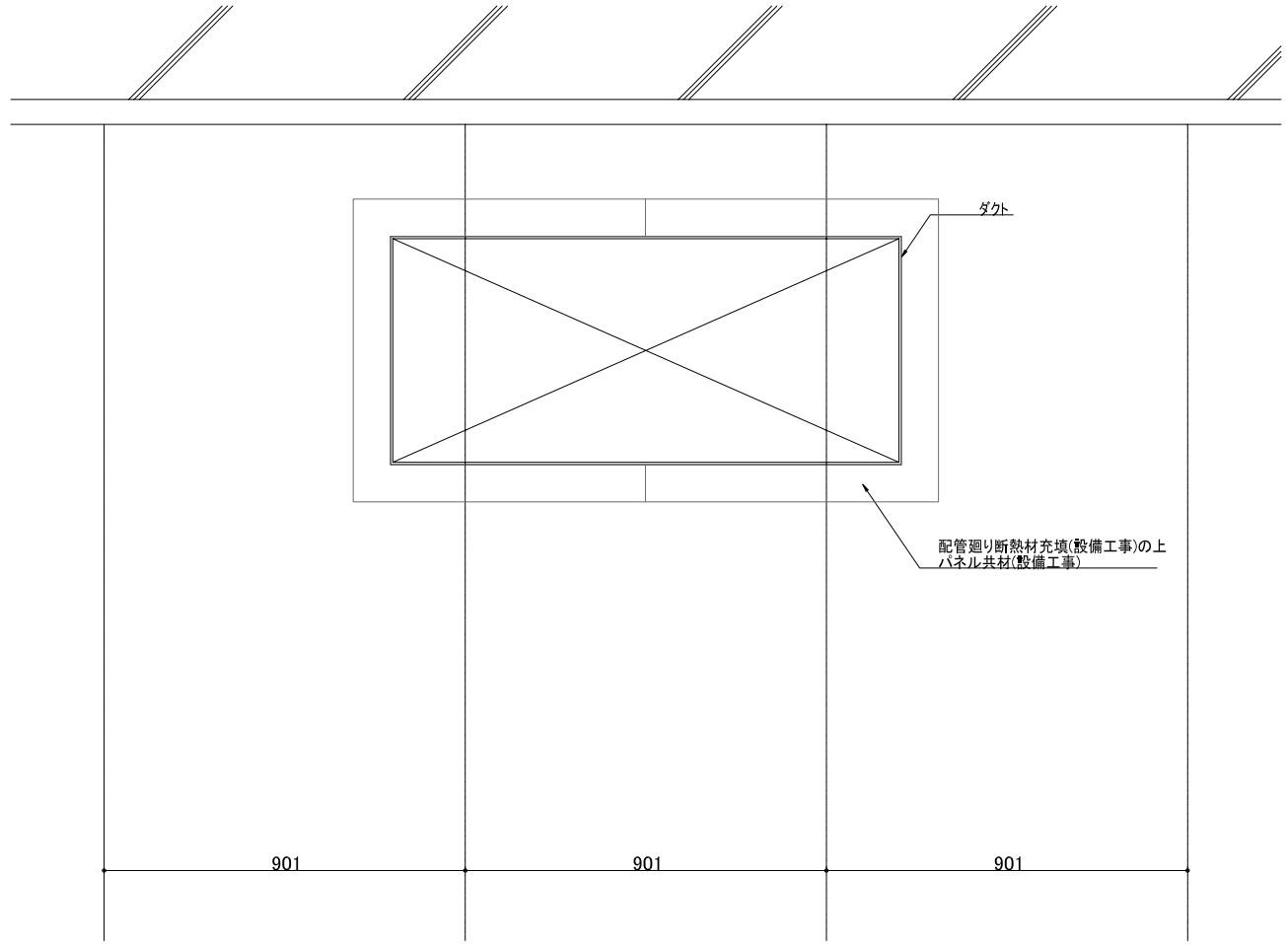

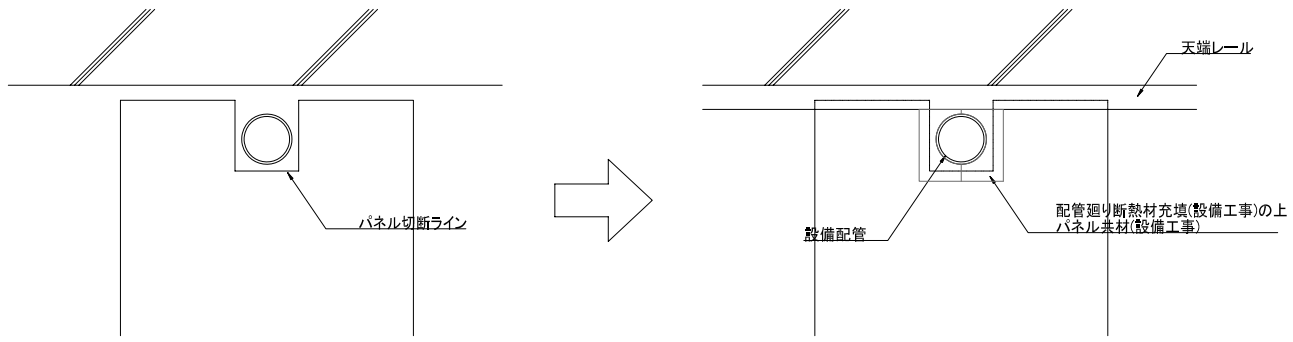

設備配管がパネル端部にある場合

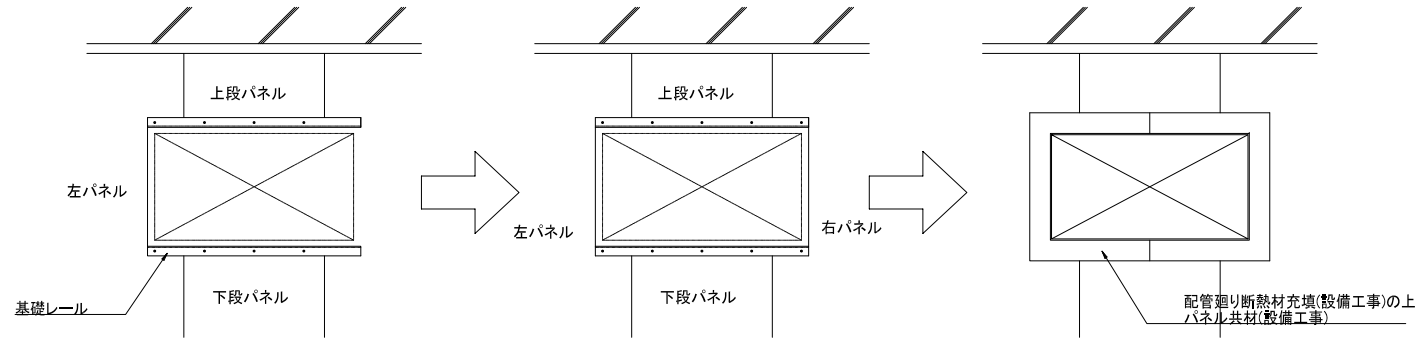

大型のダクトが複数のパネルにかかる場合、ダクト上下のパネルが非常に不安定になりますので、基礎レールをダクト上下の
パネルに取り付けた状態で立て込みます。
先ず、事前にダクトの上下左右に20mm程度のクリアを取って加工しておきます。
次に左パネルに、基礎レールを取り付けた下段パネルと、同じく基礎レールを取り付けた上段パネルをSUSビスにて固定します。
このとき使用するビスは皿頭タイプの製品をご使用ください。
右パネルにも同様にビス止めし、最後にカバープレートをSUSビスで固定します。

大型の設備配管がある場合

日付	変更内容	特記事項
/ /		
/ /		
/ /		
/ /		

物件名称	地下湧水処理断熱システム標準納まり図		設計	製図	担当		NO.
図面名称	各部詳細図		/	/	/	/	SK_026
縮尺 A3:1/10	DATE 2020.12.02	FILENAME					

SW スタイロ加工株式会社
〒162-0825 東京都新宿区神楽坂2-16-1 軽子坂田中ビル
TEL 03-5261-2966 FAX 03-5261-2967